EN Quick start guide

Cycling Camera

CCAM100BK

For more information see the extended manual online: **ned.is/ccam100bk**

Intended use

This product is a cycling camera with a built-in head LED light and electric horn.
This product is intended to take photos and record video while cycling.
This product is intended for indoor and outdoor use.
Any modification of the product may have consequences for safety, warranty and proper functioning.
The product is not intended for professional use.

Main parts (image A)

1. Cycling Camera
2. Handlebar mount
3. Rubber ring (2×)
4. USB-C cable
5. Remote horn button
6. Handlebar remote
7. Remote photo/video button

Cycling camera (image B)

1. Flashlight button
2. Power button
3. Photo/video button
4. Battery indicator LED
5. Power indicator LED
6. Photo/video indicator LED
7. Port cover
8. USB-C port
9. Reset button
10. MicroSD card slot
11. Handlebar mounting thread
12. LED light
13. Camera
14. Speaker

Safety instructions

⚠ WARNING

- Ensure you have fully read and understood the instructions in this document before you install or use the product. Keep the packaging and this document for future reference.
- Only use the product as described in this document.
- Do not open the product, there are no user serviceable parts inside.
- Do not immerse the product in water or other liquids.
- Do not expose the product to an excessive amount of water, rain, moisture or high humidity when the port cover is opened.
- Do not use the product if a part is damaged or defective. Always replace a damaged or defective product immediately.
- Do not let children play with the packaging material. Always keep the packaging material out of the reach of children.
- Do not subject cells or batteries to mechanical shock.
- Do not drop the product and avoid bumping.
- Do not use aggressive chemical cleaning agents such as ammonia, acid or acetone when cleaning the product.
- Do not leave the product on prolonged charge when not in use.
- The product is delivered with a partially charged battery. For optimal battery life, fully charge the battery before first use.
- Do not short-circuit a battery.

Before first use

A microSD card (not included) is required to take pictures or videos. Insert the microSD card into the microSD card slot **B**⑩.
Keep the microSD side of the port cover **B**⑦ closed when the product is in use.

- ℹ Make sure the MicroSD card is oriented correctly.
- ℹ Format the MicroSD card on a computer before use.

Switching on the product

Press and hold the power button **B**② for 3 seconds to switch the product on/off.

Taking a photo

Press the photo/video button **B**③ to take a photo.
The photo/video indicator LED **B**⑥ flashes twice.

Recording a video

1. Press and hold the photo/video button **B**③ for 2 seconds to start recording a video.
2. While recording, press and hold the photo/video button for 2 seconds to stop recording the video and save the video recording.

- ℹ The remote photo/video button on the handlebar remote functions the same as the photo/video button on the product.
- ℹ It is not possible to take a photo during a video recording.

Connecting the handlebar remote to the product

Plug the handlebar remote **A**⑥ into the USB-C port **B**⑧.

Transfer files to an external device

1. Plug the USB-C cable **A**④ into the USB-C port **B**⑧.
2. Plug the other end of the USB-C cable into a USB port on an external device.
   ℹ The product can be used as a webcam without inserting a MicroSD card.
3. Copy the files from the product to your external device.

Flashlight function

Press the flashlight button **B**① to cycle through flashlight modes: low beam, high beam, strobe and off.

Horn function

Press the remote horn button **A**⑤ to sound the horn once.
Press and hold the remote horn button to sound the horn continuously.
Press and hold the remote horn button for 8 seconds to cycle through the 5 sounds.

Charging the product

1. Plug the USB-C cable into the USB-C port.
2. Plug the other end of the USB-C cable into a USB outlet.

The battery indicator LED **B**④ flashes during charging.
The battery indicator LED lights up when the battery is fully charged.

- ℹ The battery indicator LED flashes during use if the battery is less than 20%
- ℹ The product can record video while charging.

Disposal

The product is designated for separate collection at an appropriate collection point. Do not dispose of the product with household waste.
For more information, contact the retailer or the local authority responsible for the waste management.

DE Kurzanleitung

Fahrradkamera

CCAM100BK

Weitere Informationen finden Sie in der erweiterten Anleitung online: **ned.is/ccam100bk**

Bestimmungsgemäße Verwendung

Dieses Produkt ist eine Fahrradkamera mit eingebautem LED-Scheinwerfer und elektrischer Hupe.
Dieses Produkt dient zum Aufnehmen von Fotos und Aufzeichnen von Videos während des Radfahrens.
Dieses Produkt ist für die Verwendung im Innen- und Außenbereich bestimmt.
Jegliche Modifikation des Produkts kann Folgen für die Sicherheit, Garantie und ordnungsgemäße Funktionalität haben.
Das Produkt ist nicht für den professionellen Einsatz gedacht.

Hauptbestandteile (Abbildung A)

1. Fahrradkamera
2. Lenkerhalterung
3. Gummiring (2×)
4. USB-C-Kabel
5. Fernbedienung Signaltaste
6. Lenkerfernbedienung
7. Fernbedienung Foto/Video-Taste

Fahrradkamera (Abbildung B)

1. Taschenlampen-Taste
2. Ein/Aus-Taste
3. Foto/Video-Taste
4. Akkuanzeige-LED
5. Betriebsanzeige-LED
6. Foto/Video-Anzeige-LED
7. Anschlussabdeckung
8. USB-C Anschluss
9. Reset-Taste
10. Einschub für Micro-SD-Karte
11. Lenkermontagegewinde
12. LED-Licht
13. Kamera
14. Lautsprecher

Sicherheitshinweise

⚠ WARNUNG

- Vergewissern Sie sich, dass Sie die Anweisungen in diesem Dokument vollständig gelesen und verstanden haben, bevor Sie das Produkt installieren oder verwenden. Heben Sie die Verpackung und dieses Dokument zum späteren Nachschlagen auf.
- Verwenden Sie das Produkt nur wie in diesem Dokument beschrieben.
- Öffnen Sie das Produkt nicht. Es befinden sich keine vom Benutzer zu wartenden Teile im Inneren.
- Tauchen Sie das Produkt nicht in Wasser oder andere Flüssigkeiten.
- Setzen Sie das Produkt mit geöffneter Anschlussabdeckung nicht übermäßig viel Wasser, Regen, Feuchtigkeit oder hoher Luftfeuchtigkeit aus.
- Verwenden Sie das Produkt nicht, wenn ein Teil beschädigt ist oder es einen Mangel aufweist. Ersetzen Sie ein beschädigtes oder defektes Produkt stets unverzüglich.
- Lassen Sie Kinder nicht mit dem Verpackungsmaterial spielen. Halten Sie das Verpackungsmaterial stets außer Reichweite von Kindern.
- Setzen Sie Zellen oder Batterien keinen mechanischen Stößen aus.
- Lassen Sie das Produkt nicht herunterfallen und vermeiden Sie Kollisionen.
- Verwenden Sie keine aggressiven chemischen Reinigungsmittel wie Ammoniak, Säuren oder Aceton zur Reinigung des Produkts.
- Lassen Sie das Produkt bei Nichtgebrauch nicht über einen längeren Zeitraum laden.
- Das Produkt wird mit einer teilweise geladenen Batterie geliefert. Für eine optimale Batterielebensdauer laden Sie den Akku vor der ersten Verwendung vollständig auf.
- Schließen Sie keinesfalls eine Batterie kurz.

Vor der Inbetriebnahme

Eine microSD-Karte (nicht im Lieferumfang enthalten) ist erforderlich, um Bilder oder Videos aufzunehmen. Setzen Sie die microSD-Karte in den microSD-Karteneinschub **B**⑩ ein.
Halten Sie die microSD-Seite der Anschlussabdeckung **B**⑦ geschlossen, während das Produkt verwendet wird.

- ℹ Stellen Sie sicher, dass die microSD-Karte richtig ausgerichtet ist.
- ℹ Formatieren Sie die microSD-Karte vor der Verwendung auf einem Computer.

Einschalten des Produkts

Halten Sie die Ein/Aus--Taste **B**② 3 Sekunden lang gedrückt, um das Produkt ein-/auszuschalten.

Ein Foto aufnehmen

Drücken Sie die Foto/Video-Taste **B**③, um ein Foto aufzunehmen.
Die Foto/Video-Anzeige-LED **B**⑥ blinkt zweimal.

Ein Video aufzeichnen

1. Halten Sie die Foto/Video-Taste **B**③ 2 Sekunden lang gedrückt, um die Aufzeichnung eines Videos zu starten.
2. Halten Sie während der Aufzeichnung die Foto/Video-Taste 2 Sekunden lang gedrückt, um die Aufzeichnung zu stoppen und das Video zu speichern.

- ℹ Die Foto/Video-Taste an der Fernbedienung funktioniert genauso wie die Foto/Video-Taste am Produkt.
- ℹ Es ist nicht möglich, ein Foto aufzunehmen, während ein Video aufgezeichnet wird.

Verbinden der Lenkerfernbedienung mit dem Produkt

Stecken Sie die Lenkerfernbedienung **A**⑥ in den USB-C-Anschluss **B**⑧.

Übertragen der Dateien auf ein externes Gerät

1. Stecken Sie das USB-C Kabel **A**④ in den USB-C Anschluss **B**⑧.
2. Verbinden Sie das andere Ende des USB-C-Kabels mit einem externen Gerät.
   ℹ Das Produkt kann als Webcam verwendet werden, ohne dass eine microSD-Karte eingesetzt werden muss.
3. Kopieren Sie die Dateien vom Produkt auf Ihr externes Gerät.

Taschenlampenfunktion

Drücken Sie die Taschenlampentaste **B**①, um zwischen den Taschenlampenmodi zu wechseln: Abblendlicht, Fernlicht, Stroboskop und aus.

Signalfunktion

Drücken Sie die Fernbedienung Signaltaste **A**⑤, um ein Hupsignal auszulösen.
Halten Sie die Fernbedienung Signaltaste gedrückt, um ein Dauerhupen auszulösen.
Halten Sie die Fernbedienung Signaltaste 8 Sekunden lang gedrückt, um zwischen den 5 Signaltönen zu wechseln.

Laden des Produkts

1. Stecken Sie das USB-C-Kabel in den USB-C-Anschluss.
2. Verbinden Sie das andere Ende des USB-C-Kabels mit einem USB-Anschluss.

Die Akkuanzeige-LED **B**④ leuchtet während des Ladevorgangs auf.
Die Akkuanzeige-LED leuchtet auf, wenn der Akku vollständig geladen ist.

- ℹ Die Akkuanzeige-LED blinkt während der Verwendung, wenn der Ladestand geringer als 20% ist
- ℹ Das Produkt kann während des Aufladens Videos aufzeichnen.

Entsorgung

Dieses Produkt muss an einer entsprechenden Sammelstelle zur Entsorgung abgegeben werden. Entsorgen Sie das Produkt nicht mit dem Haushaltsabfall.
Weitere Informationen erhalten Sie beim Verkäufer oder der für die Abfallwirtschaft verantwortlichen örtlichen Behörde.

FR Guide de démarrage rapide

Caméra de cyclisme

CCAM100BK

Pour plus d'informations, consultez le manuel détaillé en ligne : **ned.is/ccam100bk**

Utilisation prévue

Ce produit est une caméra de cyclisme avec un phare LED intégré et un avertisseur sonore électrique.
Ce produit est conçu pour prendre des photos enregistrer des vidéos tout en faisant du vélo.
Ce produit est prévu pour un usage intérieur et extérieur.
Toute modification du produit peut avoir des conséquences sur la sécurité, la garantie et le bon fonctionnement.
Le produit n'est pas destiné à un usage professionnel.

Pièces principales (image A)

1. Caméra de cyclisme
2. Support de guidon
3. Bague de caoutchouc (2×)
4. Câble USB-C
5. Bouton d'avertisseur sonore télécommandé
6. Télécommande au guidon
7. Bouton photo/vidéo télécommandé

Caméra de cyclisme (image B)

1. Bouton lampe de poche
2. Bouton d'alimentation
3. Bouton photo/vidéo
4. Voyant LED de batterie
5. Voyant LED d'alimentation
6. Indicateur LED photo/vidéo
7. Cache-port
8. Port USB-C
9. Bouton de réinitialisation
10. Emplacement pour carte micro SD
11. Filetage de fixation du guidon
12. Lampe LED
13. Caméra
14. Haut-parleur

Consignes de sécurité

⚠ AVERTISSEMENT

- Assurez-vous d'avoir entièrement lu et compris les instructions de ce document avant d'installer ou d'utiliser le produit. Conservez l'emballage et le présent document pour référence ultérieure.
- Utilisez le produit uniquement comme décrit dans le présent document.
- N'ouvrez pas le produit, il ne contient aucune pièce réparable par l'utilisateur.
- N'immergez pas le produit dans l'eau ou d'autres liquides.
- N'exposez pas le produit à une quantité excessive d'eau, de pluie, de moiteur ou d'humidité élevée lorsque le cache-port est ouvert.
- Ne pas utiliser le produit si une pièce est endommagée ou défectueuse. Toujours remplacer immédiatement un produit endommagé ou défectueux.
- Ne pas laisser d'enfants jouer avec les matériaux d'emballage. Toujours tenir les matériaux d'emballage hors de portée des enfants.
- Ne pas soumettre les piles ou les batteries à des chocs mécaniques.
- Ne pas laisser tomber le produit et éviter de le cogner.
- N'utilisez pas de nettoyants chimiques agressifs tels que de l'ammoniac, de l'acide ou de l'acétone lors du nettoyage du produit.
- Ne pas laisser le produit en charge prolongée lorsque vous ne l'utilisez pas.
- Le produit est livré avec une batterie partiellement chargée. Pour une durée de vie optimale de la batterie, chargez complètement la batterie avant la première utilisation.
- Ne pas court-circuiter une batterie.

Avant la première utilisation

Une carte microSD (non incluse) est nécessaire pour faire des photos ou des vidéos. Insérez la carte microSD dans l'emplacement pour carte microSD **B**⑩.
Conservez le côté microSD du cache-port **B**⑦ fermé lorsque le produit est utilisé.

- ℹ Assurez-vous que la carte microSD soit orientée correctement.
- ℹ Formatez la carte microSD sur un ordinateur avant utilisation.

Mettre le produit sous tension

Appuyez et maintenez le bouton d'alimentation **B**② pendant 3 secondes pour mettre le produit en marche ou à l'arrêt.

Prendre une photo

Appuyez sur le bouton photo/vidéo **B**③ pour prendre une photo.
L'indicateur LED photo/vidéo **B**⑥ clignote deux fois.

Enregistrer une vidéo

1. Appuyez et maintenez le bouton photo/vidéo **B**③ pendant 2 secondes pour commencer à enregistrer une vidéo.
2. Pendant l'enregistrement, appuyez et maintenez le bouton photo/vidéo pendant 2 secondes pour arrêter l'enregistrement vidéo et sauvegarder l'enregistrement vidéo.

- ℹ Le bouton photo/vidéo de la télécommande au guidon fonctionne de la même manière que le bouton photo/vidéo du produit.
- ℹ Il n'est pas possible de prendre une photo pendant un enregistrement vidéo.

Connecter la télécommande au guidon au produit

Branchez la télécommande de guidon **A**⑥ dans le port USB-C **B**⑧.

Transférez les fichiers sur un appareil externe

1. Branchez le câble USB-C **A**④ dans le port USB-C **B**⑧.
2. Branchez l'autre extrémité du câble USB-C dans un port USB sur un appareil externe.
   ℹ Le produit peut être utilisé comme webcam sans insérer de carte microSD.
3. Copiez les fichiers du produit sur votre périphérique externe.

Fonction lampe de poche

Appuyez sur le bouton de lampe de poche **B**① pour parcourir les modes de la lampe de poche : feu de croisement, feu de route, stroboscope et arrêt.

Fonction avertisseur sonore

Appuyez sur le bouton de l'avertisseur sonore télécommandé **A**⑤ pour le faire retentir une fois.
Appuyez et maintenez le bouton de l'avertisseur sonore télécommandé pour le faire retentir en continu.
Appuyez et maintenez le bouton de l'avertisseur sonore télécommandé pendant 8 secondes pour parcourir les 5 sons.

Charger le produit

1. Branchez le câble USB-C dans le port USB-C.
2. Branchez l'autre extrémité du câble USB-C dans une sortie USB.

Le voyant LED de batterie **B**④ clignote pendant la charge.
Le voyant LED de batterie s'allume quand la batterie est entièrement chargée.

- ℹ Le voyant LED de batterie clignote pendant l'utilisation si la batterie est inférieure à 20 %
- ℹ Le produit peut enregistrer une vidéo pendant la charge.

Traitement des déchets

Le produit doit être jeté séparément des ordures ménagères dans un point de collecte approprié. Ne jetez pas le produit avec les ordures ménagères ordinaires.
Pour plus d'informations, contactez le distributeur ou l'autorité locale responsable de la gestion des déchets.

NL Snelstartgids

Fietscamera

CCAM100BK

Zie voor meer informatie de uitgebreide handleiding online: **ned.is/ccam100bk**

Bedoeld gebruik

Dit product is een fietscamera met ingebouwde LED-koplamp en elektrische claxon.
Dit product is bedoeld om tijdens het fietsen foto's te nemen en video op te nemen.
Dit product is bedoeld voor gebruik binnen en buiten.
Elke wijziging van het product kan gevolgen hebben voor de veiligheid, garantie en correcte werking.
Het product is niet bedoeld voor professioneel gebruik.

Belangrijkste onderdelen (afbeelding A)

1. Fietscamera
2. Stuurhouder
3. Rubberen ring (2×)
4. USB-C kabel
5. Claxonknop afstandsbediening
6. Afstandsbediening stuur
7. Foto-/videoknop afstandsbediening

Fietscamera (afbeelding B)

1. Zaklampknop
2. Aan-/uitknop
3. Foto-/videoknop
4. LED-controlelampje voor batterij
5. Voedingsindicatie LED
6. Foto-/videolampje
7. Poortafdekking
8. USB-C poort
9. Resetknop
10. Micro SD-kaartsleuf
11. Schroefdraad stuurhouder
12. LED lamp
13. Camera
14. Luidspreker

Veiligheidsvoorschriften

⚠ WAARSCHUWING

- Zorg ervoor dat u de instructies in dit document volledig gelezen en begrepen heeft voordat u het product installeert of gebruikt. Bewaar de verpakking en dit document voor toekomstig gebruik.
- Gebruik het product alleen zoals in dit document beschreven.
- Open het product niet. Er zitten geen onderdelen in die door de gebruiker te onderhouden zijn.
- Dompel het product niet onder in water of andere vloeistoffen.
- Stel het product niet bloot aan een overmatige hoeveelheid water, regen, vocht of hoge luchtvochtigheid wanneer de poortafdekking geopend is.
- Gebruik het product niet als een onderdeel beschadigd of defect is. Vervang een beschadigd of defect product onmiddellijk.
- Laat kinderen niet met het verpakkingsmateriaal spelen. Houd het verpakkingsmateriaal altijd buiten het bereik van kinderen.
- Cellen of batterijen niet aan mechanische schokken blootstellen.
- Laat het product niet vallen en voorkom stoten.
- Gebruik geen agressieve chemische reinigingsmiddelen zoals ammoniak, zuur of aceton bij het schoonmaken van het product.
- Laat het product niet langdurig opladen wanneer het niet in gebruik is.
- Het product wordt met een gedeeltelijk opgeladen batterij geleverd. Voor een optimale levensduur van de batterij moet u de batterij vóór de eerste ingebruikname volledig opladen.
- Maak geen kortsluiting in een accu.

Voor het eerste gebruik

Een microSD-kaart (niet inbegrepen) is nodig om foto's te nemen of videobeelden te maken. Plaats de microSD-kaart in de microSD-kaartsleuf **B**⑩.
Houd de microSD-zijde van de poortafdekking **B**⑦ gesloten wanneer het product in gebruik is.

- ℹ Zorg ervoor dat de MicroSD-kaart in de juiste richting is geplaatst.
- ℹ Vóór gebruik moet de microSD-kaart eerst op een computer geformatteerd worden.

Het product aanzetten

Houd de aan/uit-knop **B**② 3 seconden ingedrukt om het apparaat aan of uit te zetten.

Een foto nemen

Druk op de foto-/videoknop **B**③ om een foto te nemen.
Het foto-/videolampje **B**⑥ knippert tweemaal.

Een video opnemen

1. Houd de foto-/videoknop **B**③ 2 seconden ingedrukt om een video op te nemen.
2. Houd tijdens het opnemen de foto-/videoknop 2 seconden ingedrukt om het opnemen te stoppen en de video-opname op te slaan.

- ℹ De foto-/videoknop op de stuurafstandsbediening werkt hetzelfde als de foto-/videoknop op het product.
- ℹ Tijdens een video-opname kan er geen foto genomen worden.

De stuurafstandsbediening met het product verbinden

Steek de stuurafstandsbediening **A**⑥ in de USB-C-poort **B**⑧.

Bestanden overzetten naar een extern apparaat

1. Steek de USB-C kabel **A**④ in de USB-C poort **B**⑧.
2. Steek het andere uiteinde van de USB-C-kabel in een USB-poort op een extern apparaat.
   ℹ Het product kan als webcam gebruikt worden zonder een MicroSD-kaart te plaatsen.
3. Kopieer de bestanden van het product naar uw externe apparaat.

Zaklampfunctie

Druk op de zaklampknop **B**① om door de verschillende zaklampmodi te bladeren: dimlicht, fel licht, stroboscoop en uit.

Claxonfunctie

Druk op de claxonknop op de afstandbediening **A**⑤ om ze eenmaal te laten klinken.
Houd de claxonknop op de afstandbediening ingedrukt om de claxon continu te laten klinken.
Houd de claxonknop op de afstandbediening 8 seconden ingedrukt om door de 5 geluidsklanken te gaan.

Het product opladen

1. Steek de USB-C-kabel in de USB-C-poort.
2. Steek het andere uiteinde van de USB-C-kabel in een USB-poort.

Het accu-indicatielampje **B**④ knippert tijdens het opladen.
Het accu-indicatielampje gaat branden wanneer de accu volledig is opgeladen.

- ℹ Het accu-indicatielampje zal tijdens gebruik knipperen als de accu minder is dan 20%
- ℹ Het product kan video opnemen tijdens het opladen.

Afdanking

Het product is bestemd voor gescheiden inzameling bij een hiertoe aangewezen verzamelpunt. Werp het product niet weg bij het huishoudelijk afval.
Neem voor meer informatie contact op met de detailhandelaar of de lokale overheid die verantwoordelijk is voor het afvalbeheer.

IT Guida rapida all'avvio

Fotocamera da ciclismo

CCAM100BK

Per maggiori informazioni vedere il manuale esteso online: **ned.is/ccam100bk**

Uso previsto

Il prodotto è una fotocamera da ciclismo con luce LED integrata e campanello elettronico.
Il prodotto è inteso per scattare foto e registrare video mentre si va in bicicletta.
Il prodotto è inteso per un utilizzo in interni ed esterni.
Eventuali modifiche al prodotto possono comportare conseguenze per la sicurezza, la garanzia e il corretto funzionamento.
Il prodotto non è inteso per utilizzi professionali.

Parti principali (immagine A)

1. Fotocamera da ciclismo
2. Supporto per manubrio
3. Anello in gomma (2×)
4. Cavo USB-C
5. Pulsante remoto per campanello
6. Telecomando per manubrio
7. Pulsante remoto per foto/video

Fotocamera da ciclismo (immagine B)

1. Pulsante torcia
2. Pulsante di accensione
3. Pulsante foto/video
4. Spia LED della batteria
5. Spia LED di alimentazione
6. Indicatore LED per foto/video
7. Copriporta
8. Porta USB-C
9. Pulsante di ripristino
10. Fessura scheda micro SD
11. Adattatore filettato per supporto a manubrio
12. Spia LED
13. Telecamera
14. Altoparlante

Istruzioni di sicurezza

⚠ ATTENZIONE

- Assicurarsi di aver letto e compreso pienamente le istruzioni presenti nel documento prima di installare o utilizzare il prodotto. Conservare la confezione e il presente documento per farvi riferimento in futuro.
- Utilizzare il prodotto solo come descritto nel presente documento.
- Non aprire il prodotto: all'interno non sono presenti parti riparabili dall'utente.
- Non immergere il prodotto in acqua o altri liquidi.
- Quando il copriporta è aperto non esporre il prodotto a una quantità eccessiva di acqua, pioggia, condensa o alti livelli di umidità.
- Non utilizzare il prodotto se una parte è danneggiata o difettosa. Sostituire immediatamente un prodotto danneggiato o difettoso.
- Non lasciare che i bambini giochino con i materiali di imballaggio. Tenere sempre i materiali di imballaggio lontano dalla portata dei bambini.
- Proteggere le celle e le batterie da urti.
- Non far cadere il prodotto ed evitare impatti.
- Per la pulizia del prodotto non utilizzare detergenti chimici aggressivi come ammoniaca, acido o acetone.
- Non caricare il prodotto in modo prolungato quando non viene utilizzato.
- Il prodotto viene consegnato con una batteria parzialmente carica. Per una durata ottimale della batteria, caricarla completamente prima del primo utilizzo.
- Non cortocircuitare una batteria.

Prima del primo utilizzo

Per acquisire immagini o video è necessaria una scheda micro SD (non in dotazione). Inserire la scheda micro SD nella fessura per schede micro SD **B**⑩.
Tenere chiuso il lato microSD del copriporta **B**⑦ quando il prodotto è in uso.

- ℹ Accertarsi che la scheda microSD sia orientata in modo corretto.
- ℹ Formattare la scheda microSD su un computer prima dell'uso.

Accensione del prodotto

Tenere premuto il pulsante di accensione **B**② per 3 secondi per accendere/spegnere il prodotto.

Scattare una foto

Premere il pulsante foto/video **B**③ per scattare una foto.
L'indicatore LED per foto/video **B**⑥ lampeggerà due volte.

Registrare un video

1. Tenere premuto il pulsante foto/video **B**③ per 2 secondi per iniziare a registrare un video.
2. Durante la registrazione, tenere premuto il pulsante foto/video per 2 secondi per interrompere la registrazione e salvare il video.

- ℹ Il pulsante remoto per foto/video presente sul telecomando del manubrio funziona come il pulsante foto/video presente sul prodotto.
- ℹ Non è possibile scattare una foto durante una registrazione video.

Collegamento del telecomando per manubrio al prodotto

Inserire il telecomando per manubrio **A**⑥ nella porta USB-C **B**⑧.

Trasferire i file a un dispositivo esterno

1. Inserire il cavo USB-C **A**④ nella porta USB-C **B**⑧.
2. Inserire l'altra estremità del cavo USB-C in una porta USB presente sul dispositivo esterno.
   ℹ Il prodotto può essere usato come una webcam senza inserire una scheda microSD.
3. Copiare i file dal prodotto sul proprio dispositivo esterno.

Funzione torcia

Premere il pulsante della torcia **B**① per passare da una modalità all'altra: anabbagliante, abbagliante, stroboscopica e spenta.

Funzione campanello

Premere il pulsante remoto del campanello **A**⑤ per far suonare una volta il campanello.
Tenere premuto il pulsante remoto del campanello per far suonare continuamente il campanello.
Tenere premuto il pulsante remoto del campanello per 8 secondi per scorrere tra i 5 suoni.

Ricarica del prodotto

1. Inserire un cavo USB-C nella porta USB-C.
2. Inserire l'altra estremità del cavo USB-C in una presa USB.

L'indicatore LED della batteria **B**④ lampeggia durante la ricarica.
L'indicatore LED della batteria si accende quando la batteria è completamente carica.

- ℹ L'indicatore LED della batteria lampeggia durante l'uso se la batteria è inferiore al 20%
- ℹ Il prodotto può registrazione video mentre è in fase di ricarica.

Smaltimento

Questo prodotto è soggetto a raccolta differenziata nei punti di raccolta appropriati. Non smaltire il prodotto con i rifiuti domestici.
Per maggiori informazioni, contattare il rivenditore o le autorità locali responsabili per la gestione dei rifiuti.

ES Guía de inicio rápido

Cámara de ciclismo

CCAM100BK

Para más información, consulte el manual ampliado en línea: **ned.is/ccam100bk**

Uso previsto por el fabricante

Este producto es una cámara de ciclismo con linterna LED frontal incorporada y timbre eléctrico.
Este producto está diseñado para hacer fotografías y grabar vídeos mientras se desplaza en bicicleta.
Este producto está diseñado para uso en interiores y en exteriores.
Cualquier modificación del producto puede tener consecuencias para la seguridad, la garantía y el funcionamiento adecuado.
El producto no está diseñado para un uso profesional.

Partes principales (imagen A)

1. Cámara de ciclismo
2. Soporte en manillar
3. Anilla de goma (2×)
4. Cable USB-C
5. Botón Timbre del control
6. Control remoto del manillar
7. Botón Foto/Vídeo del control remoto

Cámara de ciclismo (imagen B)

1. Botón linterna
2. Botón de encendido
3. Botón Foto/Vídeo
4. Indicador LED de batería
5. Indicador LED de alimentación
6. LED indicador de foto/vídeo
7. Tapa del puerto
8. Puerto USB-C
9. Botón de reinicio
10. Ranura para tarjeta micro SD
11. Rosca de montaje de manillar
12. Indicador LED
13. Cámara
14. Altavoz

Instrucciones de seguridad

⚠ ADVERTENCIA

- Asegúrese de que ha leído y entendido completamente las instrucciones en este documento antes de instalar o utilizar el producto. Guarde el embalaje y este documento para futuras consultas.
- Utilice el producto únicamente tal como se describe en este documento.
- No abra el producto, no existen piezas en el interior que puedan ser reparadas por el usuario.
- No sumerja el producto en agua ni en otros líquidos.
- No exponga el producto a una cantidad excesiva de agua, lluvia, humedad con la tapa del puerto abierta.
- No use el producto si alguna pieza está dañada o presenta defectos. Sustituya siempre inmediatamente un producto dañado o defectuoso.
- No permita que los niños jueguen con el material de embalaje. Mantenga el material de embalaje siempre fuera del alcance de los niños.
- No someta las pilas o baterías a golpes mecánicos.
- No deje caer el producto y evite que sufra golpes.
- Para limpiar el producto, no utilice productos de limpieza agresivos como amoníaco, ácido o acetona.
- No deje el producto en carga prolongada cuando no esté en uso.
- El producto se entrega con una batería parcialmente cargada. Para una duración óptima de la batería, cárguela por completo antes de utilizarla por primera vez.
- No cortocircuite una batería.

Antes del primer uso

Para hacer fotos o vídeos hace falta una tarjeta microSD (no incluida). Meta la tarjeta microSD en la ranura **B**⑩.
Mantenga el lado microSD de la tapa del puerto **B**⑦ cerrado mientras se esté usando el producto.

- ℹ Asegúrese de que la tarjeta MicroSD esté orientada correctamente.
- ℹ Formatee la tarjeta MicroSD en un ordenador antes de usarla.

Cómo encender el producto

Mantenga pulsado el botón de Encendido **B**② durante 3 segundos para encender o apagar el producto.

Hacer fotos

Pulse el botón Foto/Vídeo **B**③ para hacer una foto.
El LED indicador de foto/vídeo **B**⑥ parpadeará dos veces.

Grabar un vídeo

1. Mantenga pulsado el botón Foto/Vídeo **B**③ durante 2 segundos para empezar a grabar un vídeo.
2. Mientras graba, mantenga presionado el botón Foto/Vídeo durante 2 segundos para detener la grabación y guardarla.

- ℹ El botón Foto/Vídeo del control remoto del manillar funciona igual que el del producto.
- ℹ No se pueden hacer fotos mientras se está grabando vídeo.

Conectar el control remoto del manillar al producto

Enchufe el control remoto del manillar **A**⑥ al puerto USB-C **B**⑧.

Transferir archivos a un dispositivo externo

1. Enchufe el cable USB-C **A**④ en el puerto USB-C **B**⑧.
2. Conecte el otro extremo del cable USB-C al puerto USB de un dispositivo externo.
   ℹ El producto se puede utilizar como cámara web sin insertar una tarjeta MicroSD.
3. Copie los archivos del producto en su dispositivo externo.

Función de linterna

Presione el botón Linterna **B**① para alternar entre los modos de linterna: luz de cruce, luz de carretera, luz estroboscópica y apagada.

Función de timbre

Presione el botón Timbre del control remoto **A**⑤ para hacer sonar el timbre una vez.
Mantenga pulsado el botón Timbre del control remoto para hacer sonar el timbre de forma continuada.
Mantenga pulsado el botón Timbre del control remoto durante 8 segundos para alternar entre los 5 sonidos.

Cómo cargar el producto

1. Conecte el cable USB-C al puerto USB-C.
2. Conecte el otro extremo del cable USB-C a una toma USB.

El LED indicador de batería **B**④ parpadea mientras está cargando.
El LED indicador de batería se mantiene iluminado cuando la batería está completamente cargada.

- ℹ El LED indicador de batería parpadea mientras se está usando el dispositivo si la batería es inferior al 20%
- ℹ El producto puede grabar vídeo mientras se carga.

Eliminación

El producto está diseñado para desecharlo por separado en un punto de recogida adecuado. No se deshaga del producto con la basura doméstica.
Para obtener más información, póngase en contacto con el vendedor o la autoridad local responsable de la eliminación de residuos.

PT Guia de iniciação rápida

Câmara para bicicleta

CCAM100BK

Para mais informações, consulte a versão alargada do manual on-line: **ned.is/ccam100bk**

Utilização prevista

Este produto é uma câmara de ciclismo com uma luz LED integrada na cabeça e uma buzina elétrica.
Este produto destina-se a tirar fotografias e gravar vídeos enquanto anda de bicicleta.
Este produto foi projetado para uso interno e externo.
Qualquer alteração do produto pode ter consequências em termos de segurança, garantia e funcionamento adequado.
O produto não se destina a utilização profissional.

Peças principais (imagem A)

1. Câmara para bicicleta
2. Fixação no guiador
3. Anel de borracha (2×)
4. Cabo USB-C
5. Botão remoto da buzina
6. Controlo remoto do guiador
7. Botão remoto de foto/vídeo

Câmara para bicicleta (imagem B)

1. Botão da lanterna
2. Botão de ligar/desligar
3. Botão de foto/vídeo
4. Indicador de bateria LED
5. LED indicador de corrente
6. LED indicador de foto/vídeo
7. Tampa da porta
8. Porta USB-C
9. Botão de reinicialização
10. Entrada de cartão micro SD
11. Rosca de montagem no guiador
12. Luz LED
13. Câmara fotográfica
14. Altifalante

Instruções de segurança

⚠ AVISO

- Certifique-se de que leu e compreendeu as instruções deste documento na íntegra antes de instalar ou utilizar o produto. Guarde a embalagem e este documento para referência futura.
- Utilize o produto apenas conforme descrito neste documento.
- Não abra o produto, este não contém peças reparáveis pelo utilizador.
- Não mergulhe o produto em água ou outros líquidos.
- Não exponha o produto a uma quantidade excessiva de água, chuva, humidade ou humidade elevada quando a tampa da porta estiver aberta.
- Não utilize o produto caso uma peça esteja danificada ou defeituosa. Substitua sempre de imediato um produto danificado ou defeituoso.
- Não deixe as crianças brincarem com o material de embalagem. Mantenha sempre o material de embalagem fora do alcance das crianças.
- Não sujeite as pilhas ou baterias a choques mecânicos.
- Não deixe cair o produto e evite impactos.
- Não utilize agentes de limpeza químicos, tais como amoníaco, ácidos ou acetona para limpar o produto.
- Não deixe o produto em carregamento prolongado quando não estiver a utilizá-lo.
- O produto é entregue com uma bateria parcialmente carregada. Para uma duração ótima da bateria, carregue-a totalmente antes da primeira utilização.
- Não coloque uma bateria em curto-circuito.

Antes da primeira utilização

É necessário um cartão microSD (não incluído) para tirar fotografias ou fazer vídeos. Insira o cartão microSD dentro da ranhura de cartão microSD **B**⑩.
Mantenha o lado microSD da tampa da porta **B**⑦ fechado quando o produto está a ser utilizado.

- ℹ Certifique-se de que o cartão MicroSD está devidamente orientado.
- ℹ Formate o cartão MicroSD num computador antes de o utilizar.

Ligar o produto

Prima e mantenha o botão de alimentação **B**② durante 3 segundos para ligar/desligar o produto.

Tirar uma foto

Prima o botão de foto/vídeo **B**③ para tirar uma foto.
O LED indicador de foto/vídeo **B**⑥ pisca duas vezes.

Gravar um vídeo

1. Prima e mantenha o botão de foto/vídeo **B**③ durante 2 segundos para começar a gravar um vídeo.
2. Durante a gravação, prima e mantenha o botão de foto/vídeo durante 2 segundos para parar a gravação do vídeo e guardá-la.

- ℹ O botão remoto de foto/vídeo do guiador funciona da mesma forma que o botão de foto/vídeo do produto.
- ℹ Não é possível tirar uma fotografia durante uma gravação de vídeo.

Ligar o controlo remoto do guiador ao produto

Ligue o controlo remoto do guiador **A**⑥ à porta USB-C **B**⑧.

Transfira ficheiros para um dispositivo externo

1. Ligue o cabo USB-C **A**④ à entrada USB-C **B**⑧.
2. Ligue a outra extremidade do cabo USB-C a uma porta USB de um dispositivo externo.
   ℹ O produto pode ser utilizado como uma câmara Web sem inserir um cartão MicroSD.
3. Copie os ficheiros do produto para o seu dispositivo externo.

Função de lanterna

Prima o botão de lanterna **B**① para percorrer os modos da lanterna: feixe baixo, feixe alto, estroboscópio e desligado.

Função de buzina

Prima o botão remoto de buzina **A**⑤ para fazer soar a buzina uma vez.
Prima e mantenha o botão remoto da buzina para fazer soar a buzina continuamente.
Prima e mantenha o botão remoto da buzina durante 8 segundos para percorrer os 5 sons.

Carregar o produto

1. Ligue o cabo USB-C à porta USB-C.
2. Ligue a outra extremidade do cabo USB-C a uma tomada USB.

O LED indicador de bateria **B**④ pisca durante o carregamento.
O LED indicador de bateria acende quando a bateria está totalmente carregada.

- ℹ O LED indicador de bateria pisca durante a utilização se a bateria tiver menos de 20%
- ℹ O produto pode gravar vídeo durante o carregamento.

Eliminação

O produto deve ser eliminado separadamente num ponto de recolha apropriado. Não elimine este produto juntamente com o lixo doméstico.
Para obter mais informações, contacte o revendedor ou o organismo local responsável pela gestão de resíduos.

SV Snabbstartsguide

Cykelkamera

CCAM100BK

För ytterligare information, se den utökade manualen online: **ned.is/ccam100bk**

Avsedd användning

Den här produkten är en cykelkamera med inbygg LED-pannlampa och elektriskt signalhorn.
Denna produkt är avsedd för att ta fotografier spela in videor under cykelturer.
Produkten är avsedd för användning inomhus och utomhus.
Modifiering av produkten kan medföra konsekvenser för säkerhet, garanti och korrekt funktion.
Produkten är inte avsedd för yrkesmässig användning.

Huvuddelar (bild A)

1. Cykelkamera
2. Cykelstyrfäste
3. Gummiring (2×)
4. USB-C-kabel
5. Fjärrknap för signalhorn
6. Cykelstyrkontroll
7. Fjärrknapp för foto/video

Cykelkamera (bild B)

1. Ficklampsknapp
2. Kraftknapp
3. Foto-/videoknapp
4. LED Batteriindikator
5. LED-strömindikator
6. Indikator-LED-lampa för foto/video
7. Portskydd
8. USB-C-port
9. Återställningsknapp
10. Fack för micro SD-kort
11. Monteringsgänga för cykelstyre
12. LED-lampa
13. Kamera
14. Högtalare

Säkerhetsanvisningar

⚠ VARNING

- Säkerställ att du har läst och förstått alla instruktioner i detta dokument innan du installerar och använder produkten. Behåll förpackningen och detta dokument som framtida referens.
- Använd produkten endast enligt anvisningarna i detta dokument.
- Öppna inte upp produkten. Det finns inga invändiga delar som användaren kan serva på egen hand.
- Sänk inte ner produkten i vatten eller annan vätska.
- Får inte utsättas för stora mängder vatten, regn, fukt eller hög luftfuktighet när portskyddet är öppet.
- Använd inte produkten om en del är skadad eller defekt. Byt omedelbart ut en skadad eller defekt produkt.
- Barn får inte leka med emballaget. Håll alltid emballaget utom räckhåll för barn.
- Utsätt inte celler eller batterier för mekaniskt slag.
- Tappa inte produkten och skydda den mot slag.
- Använd inte aggressiva kemiska rengöringsmedel såsom ammoniak, syra eller aceton vid rengöring av produkten.
- Ladda inte produkten under längre tid när den inte används.
- Produkten levereras med ett delvis laddat batteri. För att erhålla optimal livslängd för batteriet, ladda batteriet fullt före första användningen.
- Kortslut inte ett batteri.

Före första användning

Ett Micro-SD-kort (medföljer ej) krävs för att ta bilder eller spela in videor. Sätt i Micro-SD-kortet i Micro-SD-kortplatsen **B**⑩.
Håll microSD-sidan av portskyddet **B**⑦ stängt när produkten används.

- ℹ Säkerställ att microSD-kortet sitter åt rätt håll.
- ℹ Formatera microSD-kortet på en dator före användning.

Att slå på produkten

Tryck på och håll nere kraftknappen **B**② i tre sekunder för att slå på eller stänga av produkten.

Ta ett foto

Tryck på foto-/videoknappen **B**③ för att ta ett foto.
Indikator-LED-lampan för foto/video **B**⑥ blinkar två gånger.

Spela in en video

1. Tryck på och håll foto-/videoknappen **B**③ intryckt i två sekunder för att börja spela in en video.
2. Under pågående, tryck och håll foto-/videoknappen nedtryckt i två sekunder för att stoppa och spara videoinspelningen.

- ℹ Fjärrknappen fjärrknapp för foto/video på fjärrkontrollen på styret fungerar på samma sätt som foto-/videoknappen på produkten.
- ℹ Det går inte att ta foton under pågående videoinspelning.

Ansluta till fjärrkontrollen på styret

Anslut USB-fjärrkontrollen på styret **A**⑥ till USB-C-porten **B**⑧.

Överför filer till en extern enhet

1. Anslut USB-C-kabeln **A**④ till USB-C-porten **B**⑧.
2. Anslut USB-kabelns andra ände till USB-porten på den externa enheten.
   ℹ Produkten kan användas som webbkamera utan att ett microSD-kort sätts i.
3. Kopiera filerna från produkten till din externa enhet.

Lampfunktion

Tryck på lampknappen **B**① för att växla mellan lamplägena: halv belysning, helbelysning, strob och av.

Signalhornsfunktion

Tryck på signalhornsknappen **A**⑤ för att aktivera signalhornet en gång.
Tryck och håll signalhornsknappen nedtryckt för att låta signalhornet ljuda kontinuerligt.
Tryck och håll signalhornsknappen nedtryckt i åtta sekunder för att växla mellan de fem ljudsignalerna.

Att ladda produkten

1. Anslut USB-C-kabeln till USB-C-porten.
2. Anslut USB-C-kabelns andra ände till ett USB-uttag.

Indikerings-LED-lampan för batteri **B**④ blinkar under laddning.
Indikerings-LED-lampan för batteri lyser med ett fast ljus när batteriet är fulladdat.

- ℹ Indikerings-LED-lampan för batteri blinkar under pågående användning om batterinivån faller under 20 %
- ℹ Produkten kan användas för inspelning under tiden som den laddas.

Bortskaffning

Produkten är avsedd för separat insamling vid en lämplig återvinningscentral. Släng inte denna produkt bland vanligt hushållsavfall.
För mer information, kontakta återförsäljaren eller lokal myndighet med ansvar för avfallshantering.

FI Pika-aloitusopas

Pyöräilykamera

CCAM100BK

Katso tarkemmat tiedot käyttöoppaan laajemmasta verkkoversiosta: **ned.is/ccam100bk**

Käyttötarkoitus

Tämä tuote on pyöräilykamera, jossa on sisäänrakennettu LED-ajovalo ja sähköinen äänitorvi.
Tämä tuote on tarkoitettu kuvien ottamiseen ja videoiden kuvaamiseen pyöräilyn aikana.
Tuote on tarkoitettu sisä- ja ulkokäyttöön.
Tuotteen muutokset voivat vaikuttaa turvallisuuteen, takuuseen ja asianmukaiseen toimintaan.
Tuotetta ei ole tarkoitettu ammattikäyttöön.

Tärkeimmät osat (kuva A)

1. Pyöräilykamera
2. Ohjaustankopidike
3. Kumirengas (2×)
4. USB-C-kaapeli
5. Kaukosäätimen äänitorvipainike
6. Ohjaustangon kaukosäädin
7. Kaukosäätimen valokuva-/videopainike

Pyöräilykamera (kuva B)

1. Taskulamppupainike
2. Virtapainike
3. Valokuva-/videopainike
4. Akun LED-merkkivalo
5. Virran LED-merkkivalo
6. Valokuva-/videomerkkivalo
7. Portin kansi
8. USB-C-portti
9. Nollauspainike
10. MicroSD-korttipaikka
11. Ohjaustankopidikkeen kierre
12. LED-valo
13. Kamera
14. Kaiutin

Turvallisuusohjeet

⚠ VAROITUS

- Huolehdi siitä, että olet lukenut ja ymmärtänyt tämän asiakirjan sisältämät ohjeet kokonaan ennen kuin asennat tuotteen tai käytät sitä. Säilytä pakkaus ja tämä asiakirja tulevaa tarvetta varten.

nedis

Cycling Camera

3-in-1 Video Camera, Head LED light and Horn

CCAM100BK

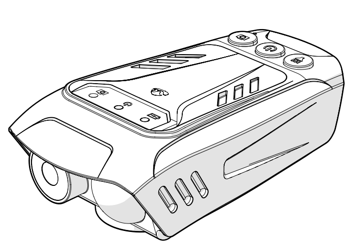

ned.is/ccam100bk

Nedis BV
De Tweeling 28, 5215 MC 's-Hertogenbosch
The Netherlands

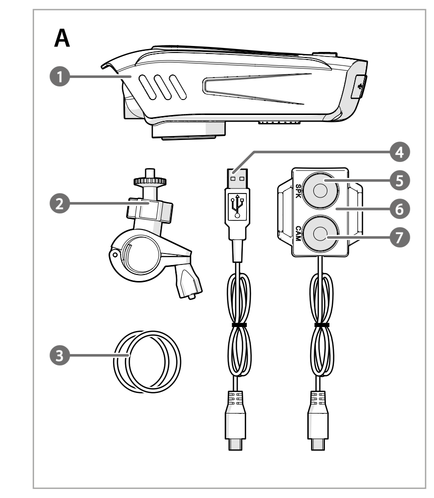

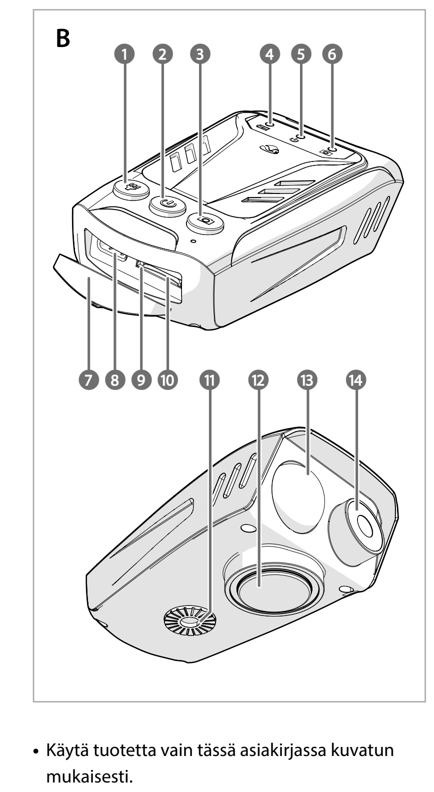

- Käytä tuotetta vain tässä asiakirjassa kuvatun mukaisesti.
- Älä avaa tuotetta; sen sisällä ei ole osia, joita käyttäjä voisi huoltaa.
- Älä upota tuotetta veteen tai muuhun nesteeseen.
- Älä altista tuotetta liialliselle vedelle, sateelle tai muulle kosteudelle, kun portin kansi on auki.
- Älä käytä tuotetta, jos jokin sen osa on vaurioitunut tai viallinen. Vaihda vahingoittunut tai viallinen tuote aina välittömästi.
- Älä anna lasten leikkiä pakkausmateriaaleilla. Pidä pakkausmateriaalit aina poissa lasten ulottuvilta.
- Älä altista akkukennoja ja paristoja mekaanisille iskuille.
- Varo pudottamasta ja tönäisemästä tuotetta.
- Älä käytä tuotteen puhdistuksessa voimakkaita kemiallisia puhdistusaineita, kuten ammoniakkia, happoja tai asetonia.
- Älä jätä tuotetta pitkäksi aikaa lataukseen, kun sitä ei käytetä.
- Tuote toimitetaan akku osittain ladattuna. Jotta akun käyttöikä olisi mahdollisimman pitkä, lataa se täyteen ennen ensimmäistä käyttöä.
- Älä saata akkua oikosulkuun.

Ennen ensimmäistä käyttökertaa

Kuvien ja videoiden ottaminen vaatii microSD-muistikortin (ei sisälly toimitukseen). Aseta microSD-kortti microSD-korttipaikkaan **B**⑩.
Pidä portin kannen **B**⑦ microSD-puoli kiinni, kun tuote on käytössä.

- ℹ Varmista, että MicroSD-kortti on oikein päin.
- ℹ Alusta MicroSD-kortti tietokoneella ennen käyttöä.

Tuotteen virran kytkeminen

Kytke tuote päälle tai pois painamalla virtapainiketta **B**② 3 sekuntia.

Valokuvan ottaminen

Ota kuva painamalla valokuva-/videopainiketta **B**③.
Valokuva-/videomerkkivalo **B**⑥ vilkkuu kaksi kertaa.

Videon kuvaaminen

1. Aloita videon kuvaaminen painamalla valokuva-/videopainiketta **B**③ 2 sekuntia.
2. Lopeta videon kuvaaminen ja tallenna tallennus painamalla kuvaamisen aikana valokuva-/videopainiketta 2 sekuntia.

- ℹ Ohjaustangon kaukosäätimen valokuva-/videopainike toimii samalla tavalla kuin tuotteen valokuva-/videopainike.
- ℹ Valokuvaa ei voi ottaa videokuvauksen aikana.

Ohjaustangon kaukosäätimen yhdistäminen tuotteeseen

Liitä ohjaustangon kaukosäädin **A**⑥ USB-C-porttiin **B**⑧.

Siirrä tiedostoja ulkoiselle laitteelle

1. Kytke USB-C-kaapeli **A**④ USB-C-porttiin **B**⑧.
2. Liitä USB-C-kaapelin toinen pää ulkoisen laitteen USB-porttiin.
   ℹ Tuotetta voi käyttää verkkokamerana ilman MicroSD-korttia.
3. Kopioi tiedostot tuotteestasi ulkoiselle laitteellesi.

Salamavalotoiminto

Salamavalopainiketta **B**① painamalla voit selata eri salamavalotilojen välillä: matala valokeila, korkea valokeila, strobo ja pois.

Äänitorvitoiminto

Soita äänitorvea kerran painamalla kaukosäätimen äänitorvipainiketta **A**⑤.
Jos haluat soittaa äänitorvea jatkuvasti, pidä kaukosäätimen äänitorvipainiketta painettuna.
Pidä kaukosäätimen äänitorvipainiketta painettuna 8 sekuntia selataksesi 5 äänen välillä.

Tuotteen lataaminen
1. Kytke USB-C-kaapeli USB-C-porttiin.
2. Kytke USB-C-kaapelin toinen pää USB-pistokkeeseen.

Akun LED-merkkivalo B④ palaa, kun laitetta ladataan.
Akun LED-merkkivalo palaa, kun akku on täyteen ladattu.
ⓘ Akun LED-merkkivalo vilkkuu käytön aikana, jos akussa on varausta alle 20 %.
ⓘ Tuotteella voi videokuvata sen ollessa latauksessa.

Jätehuolto
Tämä tuote tulee toimittaa hävitettäväksi asianmukaiseen keräyspisteeseen. Tuotetta ei saa hävittää kotitalousjätteen mukana. Lisätietoja antaa jälleenmyyjä tai paikallinen jätehuollosta vastaava viranomainen.

NO Hurtigguide
Sykkelkamera
CCAM100BK

For mer informasjon, se den fullstendige bruksanvisningen på nett: **ned.is/ccam100bk**

Tiltenkt bruk
Dette produktet er et sykkelkamera med integrert LED-hodelys og elektrisk lydhorn.
Dette produktet er tiltenkt å ta bilder og spille inn videoer ved sykling.
Produktet er tiltenkt for innendørs og utendørs bruk.
Eventuelle modifikasjoner av produktet kan ha konsekvenser for sikkerhet, garanti og funksjon.
Produktet er ikke tiltenkt profesjonell bruk.

Hoveddeler (bilde **A**)
① Sykkelkamera
② Styrefeste
③ Gummiring (2×)
④ USB C-kabel
⑤ Fjernkontrollknapp for horn
⑥ Fjernkontroll på styre
⑦ Fjernkontrollknapp for foto/video

Sykkelkamera (bilde **B**)
① Lommelykt-knapp
② På/av-knapp
③ Foto-/videoknapp
④ Batteriindikatorlys
⑤ Strømindikatorlys
⑥ Indikatorlys for foto/video
⑦ Portdeksel
⑧ USB-C-port
⑨ Tilbakestill-knapp
⑩ Åpning for Micro SD-kort
⑪ Gjenger for styrefeste
⑫ LED-lys
⑬ Kamera
⑭ Høyttaler

Sikkerhetsinstruksjoner
⚠ ADVARSEL
- Sørg for at du har lest og forstått instruksjonene i dette dokumentet før du installerer eller bruker produktet. Ta vare på emballasjen og dette dokumentet for fremtidig referanse.
- Produktet skal kun brukes som beskrevet i dette dokumentet.
- Produktet må ikke åpnes, det har ingen deler inni som kan repareres.
- Produktet må ikke nedsenkes i vann eller annen væske.
- Produktet må ikke utsettes for store mengder vann, regn eller høy fuktighet når portdekslet er åpent.
- Ikke bruk produktet hvis det er skadet eller defekt. Bytt alltid ut et skadet eller defekt produkt med det samme.
- Ikke la barn leke med emballasjen. Emballasjen må alltid være utilgjengelig for barn.
- Ikke utsett celler eller batterier for mekaniske støt.
- Ikke mist produktet, og forhindre at det slås borti andre gjenstander.
- Ikke bruk sterke kjemiske rengjøringsprodukter som ammoniakk, syre eller aceton når du rengjør produktet.
- Sørg for at du ikke lader produktet for lenge når det ikke brukes.
- Produktet leveres med et delvis ladet batteri. For optimal batterilevetid, lad batteriet helt før du bruker det.
- Ikke kortslutt et batteri.

Før førstegangs bruk
Et microSD-kort (ikke inkludert) er påkrevd for å ta bilder eller videoer. Sett microSD-kortet inn i microSD-kortåpningen B⑩.
Hold microSD-siden av portdekslet B⑦ lukket når produktet er et bruk.
ⓘ Påse at microSD-kortet er riktig innsatt.
ⓘ Formatér microSD-kortet på en PC før bruk.

Slå på produktet
Trykk og hold nede av-/på-knappen B② i 3 sekunder for å slå produktet av/på.

Ta bilder
Trykk på foto-/videoknappen B③ for å ta et bilde.
Indikatorlyset for foto/video B⑥ blinker to ganger.

Spille inn video
1. Trykk og hold nede foto-/videoknappen B③ i 2 sekunder for å begynne å spille inn en video.
2. Under innspillingen trykker du og holder nede foto-/videoknappen i 2 sekunder for å stoppe innspillingen og lagre videoopptaket.

ⓘ Fjernkontrollknappen for foto/bilde på styret har de sammen funksjonene som foto-/videoknappen på produktet.
ⓘ Det er ikke mulig å ta et bilde samtidig som du spiller inn video.

Tilkobling av fjernkontrollen på styret til produktet
Koble fjernkontrollen på styret A⑥ til USB-C-porten B⑧.

Overfør filer til en ekstern enhet
1. Plugg USB C-kabelen A④ inn i USB C-porten B⑧.
2. Koble den andre enden av USB-C-kabelen til en USB-port på en ekstern enhet.

ⓘ Produktet kan brukes som nettkamera uten innsetting av et microSD-kort.

3. Kopier filene fra produktet til en ekstern enhet.

Lommelyktfunksjon
Trykk på lommelyktknappen B① for å veksle mellom lommelyktmoduser: lav lysstråle, høy lysstråle, blinklys på og av.

Lydhornfunksjon
Trykk på fjernkontrollknappen for lydhornet A⑤ for å bruke lydhornet én gang.
Trykk og hold nede fjernkontrollknappen for lydhornet for å bruke lydhornet kontinuerlig.
Trykk og hold nede av fjernkontrollknappen for lydhornet i 8 sekunder for å veksle gjennom de 5 lydsignaltypene.

Lading av produktet
1. Koble USB-C-kabelen til USB-C-porten.
2. Koble den andre enden av USB-C-kabelen til et USB-uttak.

Batteriindikatorlyset B④ blinker under lading.
Batteriindikatorlyset tennes når batteriet er fulladet.
ⓘ Batteriindikatorlyset blinker under bruk hvis batteriet har et ladenivå på mindre enn 20%
ⓘ Produktet kan spille inn video mens det lades.

Kassering
Produktet må avhendes på egnede oppsamlingssteder. Du må ikke avhende produktet som husholdningsavfall.
Ta kontakt med leverandøren eller lokale myndigheter hvis du ønsker mer informasjon om avhending.

DA Vejledning til hurtig start
Cykelkamera
CCAM100BK

Yderligere oplysninger findes i den udvidede manual online: **ned.is/ccam100bk**

Tilsigtet brug
Dette produkt er et cykelkamera med indbygget LED-lys til hoved og elektrisk horn.
Dette produkt er beregnet til at tage fotos optage videoer mens der cykles.
Produkter er beregnet til indendørs og udendørs brug.
Enhver modificering af produktet kan have konsekvenser for sikkerhed, garanti og korrekt funktion.
Dette produkt er ikke beregnet til professionel brug.

Hoveddele (billede **A**)
① Cykelkamera
② Montering på cykelstyr
③ Gummiring (2×)
④ USB-C-kabel
⑤ Fjernstyret hornknap
⑥ Cykelstyr fjernbetjening
⑦ Fjernbetjent foto-/videoknap

Cykelkamera (billede **B**)
① Lommelygteknap
② Knappen Power
③ Foto-/videoknap
④ Batteri indikator-LED
⑤ Strømindikator LED
⑥ Foto-/videoindikator LED
⑦ Portdæksel
⑧ USB-C-port
⑨ Nulstillingsknap
⑩ Sprække til mikro SD-kort
⑪ Monteringsgevind til cykelstyr
⑫ LED-lampe
⑬ Kamera
⑭ Højttaler

Sikkerhedsinstruktioner
⚠ ADVARSEL
- Sørg for, at du har læst og forstået instruktionerne i dette dokument fuldt ud, før du installerer eller bruger produktet. Gem emballagen og dette dokument, så det sidenhen kan læses.
- Anvend kun produktet som beskrevet i denne vejledning.
- Åbn ikke produktet, der er ikke nogen brugbare dele indeni.
- Produktet må ikke nedsænkes i vand eller andre væsker.
- Udsæt ikke produktet for en overdreven mængde vand, regn, fugt eller høj luftfugtighed, når portdækslet er åbnet.
- Brug ikke produktet, hvis det er skadet eller defekt. Udskift altid et skadet eller defekt produkt øjeblikkeligt.
- Lad ikke børn lege med emballagen. Hold altid emballagen uden for børns rækkevidde.
- Udsæt ikke celler eller batterier for mekanisk stød.
- Tab ikke produktet og undgå at støde det.
- Anvend ikke aggressive kemiske rengøringsmidler såsom ammoniak, syre eller acetone, når du rengør produktet.
- Lad ikke produktet oplade gennem længere tid, når udstyret ikke er i brug.
- Batteriet leveres med et delvist opladet batteri. For optimal batteritid skal batteriet lades helt op før ibrugtagning.
- Kortslut ikke et batteri.

Før første brug
Et mikro SD-kort (ikke inkluderet) er nødvendigt for at kunne tage fotos eller optage video. Sæt det mikro SD-kortet ind i mikro SD-sprækken B⑩.
Hold MicroSD-siden af portdækslet B⑦ lukket, når produktet ikke er i brug.
ⓘ Sørg for, at MicroSD-kortet vender rigtigt.
ⓘ Formatér MicroSD-kortet på en computer før brug.

Sådan tændes produktet
Tryk på og hold strømknappen B② nede i 3 sekunder for at tænde eller slukke for produktet.

Sådan tager du fotos
Tryk på foto-/videoknappen B③ for at tage et foto.
Foto-/videoindikator LED'en B⑥ vil blinke to gange.

Sådan optager du en video
1. Tryk på og hold foto-/videoknapen B③ nede i 2 sekunder for at begynde at optage en video.
2. Mens du optager, skal du trykke og holde foto-/videoknappen nede i 2 sekunder for at stoppe optagelsen af videoen og gemme videooptagelsen.

ⓘ Fjernbetjeningen til foto/video-knappen på styrets fjernbetjening fungerer på samme måde som foto-/videoknappen på produktet.
ⓘ Det er ikke muligt at tage et billede under en videooptagelse.

Tilslutning af styrets fjernbetjening til produktet
Slut cykelstyrets fjernbetjening A⑥ til USB-C-porten B⑧.

Overfør filer til en ekstern enhed
1. Sæt USB-C-kablet A④ ind i USB-C-porten B⑧.
2. Slut den anden ende af USB-C-kablet til en USB-port på den eksterne enhed.

ⓘ Produktet kan bruges som webcam uden at indsætte et MicroSD-kort.

3. Kopier filerne fra produktet til din eksterne enhed.

Lommelygtefunktion
Tryk på lommelygteknappen B① for at gå gennem lommelygtetilstande: nærlys, fjernlys, stroboskop og slukket.

Hornfunktion
Tryk på fjernbetjeningshornet A⑤ for at få hornet til at lyde én gang.
Tryk og hold knappen til fjernbetjeningshornet nede for at få hornet til at lyde hornet konstant.
Tryk på og hold fjernbetjeningshornets knap nede i 8 sekunder for at gå gennem de fem lyde.

Oplader produktet
1. Slut USB-C-kablet til USB-C-porten.
2. Slut den anden ende af USB-C-kablet til en USB-enhed.

Batteriindikatorens LED B④ blinker under opladning.
Batteriindikatorens LED lyser, når batteriet er fuldt opladet.
ⓘ Batteriindikatorens LED blinker under brug, hvis batteriet er mindre end 20 %
ⓘ Produktet kan ikke optage video, mens det lader.

Bortskaffelse
Produktet skal afleveres på et passende indsamlingspunkt. Bortskaf ikke produktet sammen med husholdningsaffald.
For mere information, kontakt forhandleren eller den lokale myndighed der er ansvarlig for kontrol af affald.

HU Gyors beüzemelési útmutató
Kerékpáros kamera
CCAM100BK

További információért lásd a bővített online kézikönyvet: **ned.is/ccam100bk**

Tervezett felhasználás
Ez a termék egy beépített LED-es fejlámpával és elektromos kürttel felszerelt kerékpáros kamera.
A termék rendeltetésszerűen fotók és videofelvételek készítésére használható kerékpározás közben.
Ez a termék beltéri és kültéri használatra készült.
A termék bármilyen módosítása befolyásolhatja a biztonságot, a jótállást és a megfelelő működést.
A termék nem professzionális használatra készült.

Fő alkatrészek (**A** kép)
① Kerékpáros kamera
② Kormánykonzol
③ Gumigyűrű (2×)
④ USB-C kábel
⑤ A távvezérlő kürt gombja
⑥ Kormány távvezérlő
⑦ A távvezérlő fotó/videó gombja

Kerékpáros kamera (**B** kép)
① Zseblámpa-gomb
② Be-/kikapcsoló gomb
③ Fotó/videó gomb
④ Akkumulátor kijelző LED
⑤ Működésjelző LED
⑥ Fotó/videó kijelző LED
⑦ Portfedél
⑧ USB-C port
⑨ Visszaállító gomb
⑩ Micro SD-kártya foglalata
⑪ Kormánykonzol menet
⑫ LED-világítás
⑬ Kamera
⑭ Hangszóró

Biztonsági utasítások
⚠ FIGYELMEZTETÉS
- Ügyeljen arra, hogy a termék telepítése vagy használata előtt figyelmesen elolvasta és megértette az ebben a dokumentumban található információkat. Tartsa meg a csomagolást és ezt a dokumentumot későbbi használatra.
- A terméket csak az ebben a dokumentumban leírt módon használja.
- Ne nyissa ki a terméket, mert nem tartalmaz felhasználó által javítható alkatrészeket.
- Ne merítse vízbe vagy más folyadékba a terméket.
- Ne tegye ki a terméket túl nagy mennyiségű víznek, esőnek, nedvességnek vagy nagy páratartalomnak, miközben a portfedél nyitva van.
- Ne használja a terméket, ha valamelyik része sérült vagy hibás. A sérült vagy meghibásodott terméket mindig azonnal cserélje ki.
- Ne hagyja, hogy gyermekek játsszanak a csomagolóanyaggal. A csomagolóanyagot mindig tartsa gyermekektől elzárva.
- Óvja a cellákat vagy elemeket a mechanikus ütésektől.
- Ne ejtse le a terméket és kerülje az ütődést.
- Ne használjon agresszív tisztítószereket, például ammóniát, savat vagy acetont a termék tisztításához.
- A terméket használaton kívül ne hagyja hosszú ideig töltőn.
- A terméket részben feltöltött akkumulátorral szállítjuk. Az akkumulátor optimális élettartama érdekében az első használat előtt töltse fel teljesen az akkumulátort.
- Ne zárja rövidre az akkumulátort.

Az első használat előtt
Képek vagy videofelvételek készítéséhez microSD kártya szükséges (nem tartozék). Helyezze be a microSD kártyát a microSD kártya nyílásába B⑩.
Tartsa zárva a portfedél microSD felőli oldalát B⑦ a termék használata közben.
ⓘ Győződjön meg arról, hogy a MicroSD kártya megfelelő irányban áll.
ⓘ Használat előtt formázza a MicroSD kártyát egy számítógépen.

A termék bekapcsolása
A termék be-/kikapcsolásához nyomja meg és tartsa nyomva a bekapcsológombot B② 3 másodpercig.

Fotó készítése
Fotó készítéséhez nyomja meg a fotó/videó gombot B③.
A fotó/videó állapotjelző LED B⑥ kétszer felvillan.

Videofelvétel rögzítése
1. Videofelvétel rögzítéséhez tartsa nyomva a fotó/videó gombot B③ 2 másodpercig.
2. Felvétel közben nyomja meg és tartsa lenyomva a fotó/videó gombot 2 másodpercig a videó megállításához és a videofelvétel tárolásához.

ⓘ A kormány távvezérlőn található távvezérelt fotó/videó gomb ugyanúgy működik, mint a terméken található fotó/videó gomb.
ⓘ Videofelvétel rögzítése közben nem lehet fotót készíteni.

A kormány távvezérlő csatlakoztatása a termékhez
Dugja be a kormány távvezérlőt A⑥ az USB-C bemenetbe B⑧.

Fájlok átvitele egy külső eszközre
1. Csatlakoztassa az USB-C kábelt A④ az USB-C csatlakozóba B⑧.
2. Dugja be az USB-C kábel másik végét egy külső eszköz egyik USB-bemenetébe.

ⓘ A termék MicroSD kártya behelyezése nélkül webkameraként használható.

3. Másolja a fájlokat a termékről a külső készülékére.

Zseblámpa funkció
A zseblámpa gomb B① megnyomásával lépkedjen végig a zseblámpa gyenge fény, erős fény, villogó fény és kikapcsolt üzemmódjain.

Kürt funkció
A kürt egyszeri megszólaltatásához nyomja meg a távvezérlő kürt gombját A⑤.
A kürt folyamatos megszólaltatásához tartsa nyomva a távvezérlő kürt gombját.
Az 5 hangon történő végiglépkedéshez tartsa nyomva a távvezérlő kürt gombját 8 másodpercig.

A termék töltése
1. Csatlakoztassa az USB-C kábelt az USB-C porthoz.
2. Dugja be az USB-C kábel másik végét egy USB-kimenetbe.

Az akkumulátorjelző LED B④ töltés közben villog.
Amikor az akkumulátor teljesen feltöltődött, az akkumulátorjelző LED világítani kezd.
ⓘ Az akkumulátor jelző LED-je használat közben villog, ha az akkumulátor 20% alatt van
ⓘ A termék töltés közben is képes videofelvételt rögzíteni.

Ártalmatlanítás
A terméket elkülönítve, a megfelelő gyűjtőhelyeken kell leselejtezni. Ne dobja ki a készüléket a háztartási hulladék közé.
További információért lépjen kapcsolatba a forgalmazóval, vagy a hulladékkezelésért felelős helyi hatósággal.

PL Przewodnik Szybki start
Kamera rowerowa
CCAM100BK

Więcej informacji znajdziesz w rozszerzonej instrukcji obsługi online: **ned.is/ccam100bk**

Przeznaczenie
Ten produkt to kamera rowerowa z wbudowaną lampką LED i elektrycznym klaksonem.
Produkt jest przeznaczony do fotografowania i nagrywania filmów podczas jazdy na rowerze.
Produkt jest przeznaczony do użytku w pomieszczeniach i na zewnątrz.
Wszelkie modyfikacje produktu mogą mieć wpływ na bezpieczeństwo, gwarancję i działanie.
Produkt nie jest przeznaczony do użytku zawodowego.

Główne części (ilustracja **A**)
① Kamera rowerowa
② Mocowanie na kierownicę
③ Gumowy pierścień (2×)
④ Kabel typu USB-C
⑤ Przycisk zdalnego klaksonu
⑥ Pilot na kierownicę
⑦ Przycisk zdalnego fotografowania/nagrywania

Kamera rowerowa (ilustracja **B**)
① Przycisk latarki
② Włącznik zasilania
③ Przycisk fotografowania/nagrywania
④ Wskaźnik LED baterii
⑤ LEDowy wskaźnik zasilania
⑥ Wskaźnik LED fotografowania/nagrywania
⑦ Osłona gniazda
⑧ Gniazdo USB-C
⑨ Przycisk resetowania
⑩ Gniazdo kart micro SD
⑪ Gwint montażowy na kierownicy
⑫ Oświetlenie LED
⑬ Kamera
⑭ Głośnik

Instrukcje bezpieczeństwa
⚠ OSTRZEŻENIE
- Przed zainstalowaniem lub użyciem produktu należy upewnić się, że instrukcje zawarte w niniejszym dokumencie zostały w pełni przeczytane i zrozumiane. Opakowanie oraz niniejszy dokument należy zachować na przyszłość.
- Produktu należy używać wyłącznie w sposób opisany w niniejszym dokumencie.
- Nie otwieraj produktu - w środku nie ma części, które mogą być serwisowane przez użytkownika.
- Nie zanurzaj produktu w wodzie ani innych płynach.
- Nie należy narażać produktu na nadmierne działanie wody, deszczu, wilgoci lub wysokiej wilgotności, gdy osłona gniazda jest otwarta.
- Nie używaj produktu, jeśli jakakolwiek jego część jest zniszczona lub uszkodzona. Zawsze natychmiast wymień uszkodzony lub wadliwy produkt.
- Nie wolno pozwalać dzieciom bawić się materiałem opakowaniowym. Zawsze przechowuj materiał opakowaniowy w miejscu niedostępnym dla dzieci.
- Nie narażaj ogniw ani baterii na wstrząsy mechaniczne.
- Nie upuszczaj produktu i unikaj uderzania go.
- Do czyszczenia produktu nie stosuj ostrych, chemicznych środków czyszczących, takich jak amoniak, kwas lub aceton.
- Nie pozostawiaj produktu w trybie ładowania przez dłuższy czas, gdy nie jest używany.
- Produkt jest dostarczany z częściowo naładowanym akumulatorem. Aby zapewnić optymalną żywotność akumulatora, przed pierwszym użyciem naładuj go do pełna.
- Nie powoduj zwarcia w akumulatorze.

Przed pierwszym użyciem
Do robienia zdjęć lub nagrywania obrazów wideo wymagana jest karta microSD (brak w zestawie). Włóż nową kartę microSD do gniazda kart microSD B⑩.
Gdy produkt jest używany, osłona gniazda B⑦ po stronie karty microSD powinna być zamknięta.
ⓘ Upewnij się, że karta MicroSD jest prawidłowo ułożona.
ⓘ Przed użyciem sformatuj kartę MicroSD na komputerze.

Włączanie produktu
Aby włączyć lub wyłączyć produkt, naciśnij i przytrzymaj przez 3 sekundy przycisk zasilania B②.

Fotografowanie
Aby wykonać zdjęcie, naciśnij przycisk fotografowania/nagrywania B③.
Wskaźnik LED fotografowania/nagrywania B⑥ zamiga dwa razy.

Nagrywanie wideo
1. Aby uruchomić nagrywanie wideo, naciśnij przycisk wielofunkcyjny B③ i przytrzymaj go przez 2 sekundy.
2. Podczas nagrywania naciśnij i przytrzymaj przycisk fotografowania/nagrywania, aby zatrzymać nagrywanie wideo i zapisać nagranie.

ⓘ Przycisk zdalnego fotografowania/nagrywania na pilocie na kierownicy działa tak samo, jak przycisk fotografowania/nagrywania na produkcie.
ⓘ Podczas nagrywania wideo nie jest możliwe fotografowania.

Podłączanie pilota na kierownicę do produktu
Podłącz pilot na kierownicę A⑥ do gniazda USB-C B⑧.

Przesyłanie plików na urządzenie zewnętrzne
1. Podłącz kabel USB-C A④ do gniazda USB-C B⑧.
2. Podłącz drugi koniec kabla USB-C do gniazda USB w urządzeniu zewnętrznym.

ⓘ Produkt może być używany jako kamera internetowa bez wkładania karty MicroSD.

3. Skopiuj pliki z produktu na urządzenie zewnętrzne.

Funkcja latarki
Naciśnij przycisk latarki B①, aby przełączać tryby latarki: światła mijania, światła drogowe, stroboskop i wyłączone.

Funkcja klaksonu
Naciśnij zdalny przycisk klaksonu A⑤, aby rozległ się jego pojedynczy dźwięk.
Naciśnij i przytrzymaj zdalny przycisk klaksonu, aby włączyć ciągły sygnał dźwiękowy.
Naciśnij zdalny przycisk klaksonu i przytrzymaj go przez 8 sekund, aby włączyć opcję wyboru jednego spośród 5 dźwięków.

Ładowanie produktu
1. Podłącz kabel USB-C do gniazda USB-C.
2. Podłącz drugą końcówkę kabla USB-C do wyjścia USB.

Dioda LED wskaźnika poziomu naładowania akumulatora B④ świeci podczas ładowania.
Dioda LED wskaźnika poziomu naładowania baterii świeci, gdy bateria jest w pełni naładowana.
ⓘ Dioda LED wskaźnika poziomu naładowania baterii miga podczas użytkowania, jeśli poziom naładowania baterii jest niższy niż 20%.
ⓘ Produkt może nagrywać wideo podczas ładowania.

Utylizacja
Produkt jest przeznaczony do oddzielnej zbiórki w odpowiednim punkcie odbioru. Nie należy pozbywać się produktu razem z odpadami gospodarstwa domowego.
Aby uzyskać więcej informacji, należy skontaktować się ze sprzedawcą lub lokalnym urzędem odpowiedzialnym zagospodarkę odpadami.

EL Οδηγός γρήγορης εκκίνησης
Κάμερα ποδηλάτου
CCAM100BK

Για περισσότερες πληροφορίες δείτε το εκτενές online εγχειρίδιο: **ned.is/ccam100bk**

Προοριζόμενη χρήση
Το προϊόν αυτό είναι μια κάμερα ποδηλάτου με μια ενσωματωμένη λυχνία LED και ηλεκτρική κόρνα.
Το προϊόν αυτό προορίζεται για τη λήψη φωτογραφιών και την εγγραφή βίντεο ενόσω ποδηλατείτε.
Το προϊόν προορίζεται για εσωτερική και εξωτερική χρήση.
Οποιαδήποτε τροποποίηση του προϊόντος μπορεί να έχει επιπτώσεις στην ασφάλεια, την εγγύηση και τη σωστή λειτουργία.
Το προϊόν δεν πρέπει χρησιμοποιείται για επαγγελματική χρήση.

Κύρια μέρη (εικόνα **A**)
① Κάμερα ποδηλάτου
② Τοποθέτηση στο τιμόνι
③ Ελαστικός δακτύλιος (2×)
④ Καλώδιο USB-C
⑤ Απομακρυσμένο κουμπί κόρνας
⑥ Απομακρυσμένο τιμόνι
⑦ Απομακρυσμένο κουμπί φωτογραφία/βίντεο

Κάμερα ποδηλάτου (εικόνα **B**)
① Κουμπί φακού
② Κουμπί ισχύος
③ Κουμπί φωτογραφία/βίντεο
④ Ένδειξη LED Μπαταρίας
⑤ LED ένδειξη ισχύος
⑥ Ένδειξη LED φωτογραφία/βίντεο
⑦ Κάλυμμα θύρας
⑧ USB-C θύρα
⑨ Κουμπί επαναφοράς
⑩ Υποδοχή κάρτας Micro SD
⑪ Σπείρωμα τοποθέτησης στο τιμόνι
⑫ Λυχνία LED
⑬ Κάμερα
⑭ Ηχείο

Οδηγίες ασφάλειας
⚠ ΠΡΟΕΙΔΟΠΟΙΗΣΗ
- Βεβαιωθείτε ότι έχετε διαβάσει και κατανοήσει αυτές τις οδηγίες πριν εγκαταστήσετε ή χρησιμοποιήσετε το προϊόν. Κρατήστε τη συσκευασία και το κείμενο για μελλοντική αναφορά.
- Χρησιμοποιείτε το προϊόν μόνο σύμφωνα με αυτό το έγγραφο.
- Μην ανοίγετε το προϊόν, δεν υπάρχουν χρήσιμα μέρη για τον χρήστη στο εσωτερικό.
- Μην βυθίζετε το προϊόν στο νερό η σε οποιοδήποτε άλλο υγρό.
- Μην εκθέτετε το προϊόν σε υπερβολική ποσότητα νερού, βροχή, υγρασία ή υψηλή υγρασία όταν το κάλυμμα θύρας είναι ανοιχτό.
- Μην χρησιμοποιείτε το προϊόν εάν οποιοδήποτε τμήμα του έχει ζημιά ή ελάττωμα. Πάντα να αντικαθιστάτε αμέσως ένα χαλασμένο ή ελαττωματικό προϊόν.
- Μην επιτρέπετε στα παιδιά να παίζουν με τα υλικά συσκευασίας. Πάντα να διατηρείτε τα υλικά συσκευασίας μακριά από παιδιά.
- Οι κυψέλες και οι μπαταρίες δεν πρέπει να υποβάλλονται σε μηχανικούς κραδασμούς.
- Μην ρίχνετε κάτω το προϊόν και αποφύγετε τα τραντάγματα.
- Μην χρησιμοποιείτε σκληρά χημικά καθαριστικά όπως αμμωνία, οξύ ή ακετόνη για τον καθαρισμό του προϊόντος.
- Μην αφήνετε το προϊόν να φορτίζει για μεγάλο χρονικό διάστημα όταν δεν χρησιμοποιείται.
- Η μπαταρία του προϊόντος είναι μερικώς φορτισμένη. Για τη βέλτιστη ζωή μπαταρίας, φορτίστε πλήρως την μπαταρία πριν την πρώτη χρήση.
- Μη βραχυκυκλώνετε την μπαταρία.

Πριν τη πρώτη χρήση
Η κάρτα microSD (δεν περιλαμβάνεται) είναι απαραίτητη για τη λήψη φωτογραφιών και βίντεο. Τοποθετήστε την κάρτα microSD στη θύρα κάρτας microSD B⑩.
Η πλευρά microSD του καλύμματος θύρας B⑦ πρέπει να είναι κλειστή όταν χρησιμοποιείτε το προϊόν.
ⓘ Βεβαιωθείτε ότι έχετε τοποθετήσει την κάρτα MicroSD προς τη σωστή κατεύθυνση.
ⓘ Κάντε μορφοποίηση στην κάρτα microSD σε έναν υπολογιστή πριν από τη χρήση.

Ενεργοποίηση του προϊόντος
Πατήστε παρατεταμένα το κουμπί ισχύος B② 3 δευτερόλεπτα για να ενεργοποιήσετε ή να απενεργοποιήσετε το προϊόν.

Λήψη μιας φωτογραφίας
Πατήστε το κουμπί φωτογραφία/βίντεο B③ για τη λήψη μιας φωτογραφίας.
Η ένδειξη LED φωτογραφία/βίντεο B⑥ αναβοσβήνει δύο φορές.

Εγγραφή ενός βίντεο
1. Πατήστε παρατεταμένα το κουμπί φωτογραφία/βίντεο B③ για 2 δευτερόλεπτα για την έναρξη εγγραφής ενός βίντεο.
2. Κατά την ηχογράφηση, πατήστε παρατεταμένα το κουμπί φωτογραφία/βίντεο για 2 δευτερόλεπτα για τη διακοπή του βίντεο και αποθηκεύστε την ηχογράφηση βίντεο.

ⓘ Το απομακρυσμένο κουμπί φωτογραφία/βίντεο στο τιμόνι έχει την ίδια λειτουργία με το κουμπί φωτογραφία/βίντεο πάνω στο προϊόν.
ⓘ Δεν είναι δυνατή η λήψη φωτογραφίας κατά τη διάρκεια μιας ηχογράφησης.

Σύνδεση του απομακρυσμένου τιμονιού στο προϊόν
Συνδέστε το απομακρυσμένο τιμόνι A⑥ μέσα στην θύρα USB B⑧.

Μεταφέρετε αρχεία σε μια εξωτερική συσκευή.
1. Συνδέστε το καλώδιο USB-C A④ στη θύρα USB-C B⑧.
2. Συνδέστε την άλλη άκρη του καλωδίου USB-C στη θύρα USB μιας εξωτερικής συσκευής.

ⓘ Το προϊόν μπορεί να χρησιμοποιηθεί ως κάμερα δικτύου χωρίς να εισάγετε μια κάρτα MicroSD.

3. Αντιγράψτε τα αρχεία από το προϊόν στην εξωτερική συσκευή σας.

Λειτουργία φακού
Πατήστε το κουμπί φακού B① για να επιλέξετε τις λειτουργίες φακού: χαμηλή δέσμη φωτός, υψηλή δέσμη φωτός, φωτορυθμικό φως και απενεργοποίηση.

Λειτουργία κόρνας
Πατήστε το απομακρυσμένο κουμπί κόρνας A⑤ για να ηχήσει η κόρνα μια φορά.
Πατήστε παρατεταμένα το κουμπί κόρνας για να ηχήσει συνεχόμενα η κόρνα.
Πατήστε παρατεταμένα το απομακρυσμένο κουμπί κόρνας για 8 δευτερόλεπτα για να επιλέξετε ένα από τους 5 ήχους.

Φόρτιση του προϊόντος
1. Συνδέστε ένα καλώδιο USB-C στη θύρα USB-C.
2. Συνδέστε την άλλη άκρη του καλωδίου USB-C στην έξοδο USB.

Η ένδειξη LED μπαταρίας B④ φωτίζεται κατά τη φόρτιση.
Η ένδειξη LED μπαταρίας φωτίζεται όταν η μπαταρία φορτίσει πλήρως.
ⓘ Η ένδειξη LED μπαταρίας αναβοσβήνει κατά τη χρήση αν η μπαταρία είναι κάτω από 20%
ⓘ Το προϊόν δεν μπορεί να ηχογραφεί βίντεο κατά τη διάρκεια της φόρτισης.

Απόρριψη
Το προϊόν προορίζεται για ξεχωριστή συλλογή σε κατάλληλο σημείο συλλογής. Μην απορρίπτετε το προϊόν μαζί με τα οικιακά απόβλητα.
Για περισσότερες πληροφορίες επικοινωνήστε με τον αντιπρόσωπό σας ή τις τοπικές αρχές διαχείρισης αποβλήτων.

SK Rýchly návod
Kamera určená na bicykel
CCAM100BK

Viac informácií nájdete v rozšírenom návode online: **ned.is/ccam100bk**

Určené použitie
Tento výrobok je kamera určená na bicykel so vstavaným predným LED svetlom a elektrickou húkačkou.
Tento výrobok je určený na zhotovovanie fotografií a záznam videí počas jazdy na bicykli.
Tento výrobok je určený na použitie vo vnútornom a vonkajšom prostredí.
Každá zmena výrobku môže mať následky na bezpečnosť, záruku a správne fungovanie.
Výrobok nie je určený na profesionálne použitie.

Hlavné časti (obrázok **A**)
① Kamera určená na bicykel
② Držiak na riadidlá
③ Gumený krúžok (2×)
④ Kábel USB-C
⑤ Tlačidlo diaľkovo ovládanej húkačky
⑥ Diaľkový ovládač na riadidlá
⑦ Tlačidlo diaľkovo ovládaného zhotovovania fotografií/videí

Kamera určená na bicykel (obrázok **B**)
① Tlačidlo baterky
② Vypínač
③ Tlačidlo fotografií/videí
④ LED indikátor batérie
⑤ LED indikátor napájania
⑥ LED indikátor fotografií/videí
⑦ Kryt portu
⑧ Port USB-C
⑨ Resetovacie tlačidlo
⑩ Slot na kartu MicroSD
⑪ Montážny závit na riadidlá
⑫ LED svetlo
⑬ Kamera
⑭ Reproduktor

Bezpečnostné pokyny
⚠ VAROVANIE
- Pred inštaláciou alebo použitím výrobku si nezabudnite prečítať a pochopiť všetky pokyny v tomto dokumente. Uchovajte obal a tento dokument pre potreby v budúcnosti.
- Výrobok používajte len podľa opisu v tomto dokumente.
- Výrobok neotvárajte, neobsahuje vnútri žiadne časti, ktoré by mohol používateľ opraviť.
- Výrobok neponárajte do vody ani do iných kvapalín.
- Pri otvorení krytu portu nevystavujte výrobok nadmernému množstvu vody, dažďu, vlhkosti alebo vysokej vlhkosti.
- Výrobok nepoužívajte, ak je jeho časť poškodená alebo chybná. Poškodený alebo chybný výrobok vždy okamžite vymeňte.
- Nedovoľte deťom, aby sa hrali s baliacim materiálom. Vždy uchovávajte baliaci materiál mimo dosahu detí.
- Akumulátory a batérie nevystavujte mechanickým nárazom.
- Dávajte pozor, aby vám výrobok nepadol a zabráňte nárazom.
- Pri čistení výrobku nepoužívajte agresívne chemické čistiace prostriedky ako čpavok, kyselinu alebo acetón.
- Nenechávajte výrobok, aby sa dlhodobo nabíjal, keď sa nepoužíva.
- Výrobok sa dodáva s čiastočne nabitou batériou. Na dosiahnutie optimálnej výdrže batérie pred prvým použitím úplne nabite batériu.
- Dbajte na to, aby nedošlo ku skratovaniu batérie.

Pred prvým použitím
Na vyhotovovanie fotografií alebo videí je potrebná karta microSD (nie je súčasťou balenia). Kartu microSD vložte do slotu karty microSD B⑩.
Keď sa výrobok používa, dbajte na to, aby bola strana microSD krytu portu B⑦ zatvorená.
ⓘ Uistite sa, že má karta microSD správnu orientáciu.
ⓘ Kartu microSD pred použitím naformátujte v počítači.

Zapnutie výrobku
Stlačením a podržaním tlačidla napájania B② na 3 sekundy zapnete/vypnete výrobok.

Zhotovenie fotografie
Stlačením tlačidla fotografií/videí B③ zhotovíte fotografiu.
LED indikátor fotografií/videí B⑥ dvakrát blikne.

Záznam videa
1. Podržaním stlačeného tlačidla fotografií/videí B③ na 2 sekundy spustíte záznam videa.
2. Počas záznamu stlačte a na 2 sekundy podržte tlačidlo fotografií/videí, čím zastavíte záznam videa a uložíte videozáznam.

ⓘ Tlačidlo diaľkovo ovládaného zhotovovania fotografií/videí na diaľkovom ovládači na riadidlá funguje rovnako ako tlačidlo fotografií/videí na výrobku.
ⓘ Počas záznamu videa nie je možné zhotoviť fotografiu.

Pripojenie diaľkového ovládača na riadidlá k výrobku
Diaľkový ovládač na riadidlá A⑥ pripojte k portu USB-C B⑧.

Prenos súborov do externého zariadenia
1. Pripojte kábel USB-C A④ k portu USB-C B⑧.
2. Druhý koniec kábla USB-C pripojte k portu USB-C na externom zariadení.

ⓘ Výrobok je možné používať ako webovú kameru bez vloženia karty microSD.

3. Skopírujte súbory z výrobku do svojho externého zariadenia.

Funkcia baterky
Stláčaním tlačidla baterky B① môžete cyklicky prechádzať cez režimy baterky: tlmené svetlo, diaľkové svetlo, prerušované svetlo a vypnutie.

Funkcia húkačky
Stlačte tlačidlo diaľkovo ovládanej húkačky A⑤, aby raz zaznela húkačka.
Podržaním stlačeného tlačidla diaľkovo ovládanej húkačky bude húkačka znieť nepretržite.
Podržaním stlačeného tlačidla diaľkovo ovládanej húkačky na 8 sekúnd budete cyklicky prechádzať cez 5 zvukov.

Nabíjanie výrobku
1. Pripojte kábel USB-C k portu USB-C.
2. Druhý koniec kábla USB-C pripojte k výstupu USB.

Počas nabíjania bude blikať LED indikátor batérie B④.
LED indikátor batérie začne po úplnom nabití batérie svietiť nepretržite.
ⓘ LED indikátor bude počas používania blikať, ak je úroveň nabitia batérie menej ako 20 %
ⓘ Výrobok dokáže počas nabíjania zaznamenávať video.

Likvidácia
Tento výrobok je určený na separovaný zber na vhodnom zbernom mieste. Výrobok nelikvidujte spolu s komunálnym odpadom.
Ďalšie informácie získate od predajcu alebo miestneho úradu zodpovedného za nakladanie s odpadmi.

CS Rychlý návod
Cyklokamera
CCAM100BK

Více informací najdete v rozšířené příručce online: **ned.is/ccam100bk**

Zamýšlené použití
Toto je cyklistický kamer s vestavěnou LED svítilnou a elektrickým klaksonem.
Tento výrobek je určen k pořizování fotografií a videozáznamů během jízdy na kole.
Tento výrobek je určen k použití ve vnitřních i venkovních prostorách.
Jakékoli úpravy výrobku mohou ovlivnit jeho bezpečnost, záruku a správné fungování.
Výrobek není určen k profesionálnímu použití.

Hlavní části (obrázek **A**)
① Cyklokamera
② Montáž na řídítka
③ Gumový kroužek (2×)
④ USB-C kabel
⑤ Tlačítko dálkového ovládání klaksonu
⑥ Dálkové ovládání na řídítka
⑦ Tlačítko dálkového ovládání foto/video

Cyklokamera (obrázek **B**)
① Tlačítko svítilny
② Tlačítko zapnutí/vypnutí
③ Tlačítko foto/video
④ LED ukazatel baterie
⑤ LED ukazatel napájení
⑥ LED ukazatel foto/video
⑦ Krytka otvoru
⑧ Port USB-C
⑨ Tlačítko Reset
⑩ Slot pro Micro SD kartu
⑪ Závit pro montáž na řídítka
⑫ LED kontrolka
⑬ Kamera
⑭ Reproduktor

Bezpečnostní pokyny
⚠ VAROVÁNÍ
- Před instalací či používáním výrobku si nejprve kompletně přečtěte pokyny obsažené v tomto dokumentu a ujistěte se, že jim rozumíte. Tento dokument a balení uschovejte pro případné budoucí použití.
- Výrobek používejte pouze tak, jak je popsáno v tomto dokumentu.
- Výrobek nikdy neotevírejte, neobsahuje žádné uživatelem opravitelné části.
- Neponořujte výrobek do vody ani jiných kapalin.
- Pokud je krytka otvoru otevřená, nevystavujte výrobek nadměrnému množství vody či deště a vysoké vlhkosti.
- Výrobek nepoužívejte, pokud je jakákoli část poškozená nebo vadná. Poškozený nebo vadný výrobek okamžitě vyměňte.
- Nenechte děti, aby si hrály s obalovým materiálem. Obalový materiál uchovávejte mimo dosah dětí.
- Nevystavujte články či baterie mechanickému namáhání.
- Zabraňte pádu výrobku a chraňte jej před nárazy.
- K čištění také nepoužívejte agresivní chemické čisticí prostředky na bázi amoniaku, kyseliny nebo acetonu.
- Pokud výrobek nepoužíváte, nenechte jej zbytečně dlouho připojený na nabíječce.
- Výrobek je dodáván s částečně nabitou baterií. Pro dosažení optimální životnosti baterie před prvním použitím baterii plně nabijte.
- Baterii nikdy nezkratujte.

Před prvním použitím
Aby bylo možné pořizovat fotografie nebo videa, je třeba použít microSD kartu (není součástí). Vložte microSD kartu do otvoru pro microSD kartu B⑩.
Během použití udržujte krytku otvoru B⑦ na straně karty microSD zavřenou.
ⓘ Ujistěte se, je karta microSD správně vložena.
ⓘ Před použitím kartu microSD naformátujte v počítači.

Zapnutí výrobku
Stiskem tlačítka napájení B② a jeho podržením na 3 sekundy výrobek zapnete nebo vypnete.

Pořízení fotografie
Stiskem tlačítka foto/video B③ pořídíte fotografii.
LED ukazatel foto/video B⑥ dvakrát blikne.

Pořízení videozáznamu
1. Stiskem tlačítka foto/video B③ a jeho podržením na 2 sekundy zahájíte záznam videa.
2. Chcete-li pořizování videozáznamu zastavit a video uložit, stiskněte kdykoli během pořizování videozáznamu tlačítko foto/video a podržte jej na 2 sekundy.

ⓘ Tlačítko dálkového ovládání foto/video na dálkovém ovládání na řídítka funguje stejně jako tlačítko foto/video přímo na výrobku.
ⓘ Během pořizování videozáznamu nelze pořizovat fotografie.

Připojení dálkového ovládání na řídítka k výrobku
Zapojte dálkové ovládání na řídítka A⑥ do portu USB-C B⑧.

Přenášení souborů na externí zařízení
1. Zapojte kabel USB-C A④ do portu USB-C B⑧.
2. Druhý konec kabelu USB-C zapojte do portu USB na externím zařízení.

ⓘ Výrobek lze použít jako webkameru bez vložené karty microSD.

3. Zkopírujte soubory z výrobku na své externí zařízení.

Svítilna
Stisknutím tlačítka svítilny B① přepínáte mezi režimy svítilny: slabý paprsek, silný paprsek, blikání a vypnuto.

Klakson
Stiskem tlačítka dálkového ovládání klaksonu A⑤ aktivujete klakson (jedno zatroubení).
Stiskem a podržením tlačítka dálkového ovládání klaksonu troubíte nepřetržitě.
Stiskem a podržením tlačítka dálkového ovládání klaksonu na dobu 8 sekund přepínáte mezi 5 různými zvuky.

Nabíjení výrobku
1. Zapojte kabel USB-C do konektoru USB-C.
2. Druhý konec kabelu USB-C zapojte do výstupu USB.

LED ukazatel baterie B④ bude během nabíjení blikat.
Jakmile bude baterie plně nabitá, LED ukazatel baterie bude svítit.
ⓘ Pokud kapacita baterie klesne pod 20 %, bude LED ukazatel baterie během používání výrobku blikat.
ⓘ Výrobek může během nabíjení pořizovat videozáznam.

Likvidace
Likvidaci tohoto produktu provádějte v příslušné sběrně. Nevyhazujte tento výrobek s komunálním odpadem.
Pro více informací se obraťte na prodejce nebo místní orgány odpovědné za nakládání s odpady.

RO Ghid rapid de inițiere
Cameră video pentru bicicletă
CCAM100BK

Pentru informații suplimentare, consultați manualul extins, disponibil online: **ned.is/ccam100bk**

Utilizare preconizată
Acest produs este o cameră video pentru bicicletă cu far LED încorporat și claxon electric.
Acest produs este destinat realizării fotografiilor și înregistrărilor video în timp ce mergeți pe bicicletă.
Acest produs este destinat pentru utilizare în interior și în exterior.
Orice modificare a produsului poate avea consecințe pentru siguranța, garanția și funcționarea corectă a produsului.
Produsul nu este destinat utilizării profesionale.

Piese principale (imagine **A**)
① Cameră video pentru bicicletă
② Suport pe ghidon
③ Inel de cauciuc (2×)
④ Cablu USB-C
⑤ Buton de claxon la distanță
⑥ Telecomandă pe ghidon
⑦ Buton foto/video la distanță

Cameră video pentru bicicletă (imagine **B**)
① Buton lanternă
② Buton Power
③ Buton foto/video
④ LED indicator baterie
⑤ LED indicator de putere
⑥ LED indicator foto/video
⑦ Capac priză
⑧ Port USB-C
⑨ Buton resetare
⑩ Fantă card micro SD
⑪ Filet de montare pe ghidon
⑫ Lampa LED
⑬ Cameră
⑭ Difuzor

Instrucțiuni de siguranță
⚠ AVERTISMENT
- Asigurați-vă că ați citit complet și că ați înțeles instrucțiunile din acest document înainte de a instala sau utiliza produsul. Păstrați ambalajul și acest document pentru a le consulta ulterior.
- Folosiți produsul exclusiv conform descrierii din acest document.
- Nu desfaceți produsul, înăuntru nu există nicio piesă reparabilă de către utilizator.
- Nu scufundați produsul în apă sau alte lichide.
- Nu expuneți produsul la condiții care implică apă excesivă, ploaie sau umiditate ridicată atunci când capacul prizei este deschis.
- Nu folosiți produsul dacă o piesă este deteriorată sau defectă. Înlocuiți imediat produsul dacă este deteriorat sau defect.
- Nu lăsați copiii să se joace cu materialul care a servit la ambalare. Nu lăsați materialul care a servit la ambalare la îndemâna copiilor.
- Nu supuneți la șocuri mecanice elementele bateriei sau bateriile.
- Nu lăsați produsul să cadă și evitați ciocnirile elastice.
- Nu folosiți agenți chimici agresivi, de exemplu amoniac, acid sau acetonă la curățarea produsului.
- Când nu utilizați produsul, nu îl lăsați să se încarce mai mult timp decât este necesar.
- Produsul este livrat cu o baterie parțial încărcată. Pentru o durată de viață optimă a bateriei, înainte de prima utilizare, încărcați complet bateria.
- Nu scurtcircuitați bateria.

Înainte de prima utilizare
Este necesar un card micro SD (nu este inclus) pentru a face fotografii sau pentru a înregistra imagini video. Introduceți cardul micro SD în fanta pentru card micro SD B⑩.
Țineți închisă partea microSD a capacului prizei B⑦ în timpul utilizării produsului.
ⓘ Verificați orientarea corectă a cardului MicroSD.
ⓘ Formatați cardul MicroSD pe un computer înainte de utilizare.

Pornirea produsului
Țineți apăsat butonul de pornire B② timp de 3 secunde pentru a porni/a opri produsul.

Realizarea unei fotografii
Apăsați butonul foto/video B③ pentru a face o fotografie.
LED-ul indicator foto/video B⑥ clipește de două ori.

Realizarea unei înregistrări video
1. Țineți apăsat butonul foto/video B③ timp de 2 secunde pentru a începe o înregistrare video.
2. În timpul înregistrării, țineți apăsat butonul foto/video timp de 2 secunde pentru a opri înregistrarea video și a stoca înregistrarea video.

ⓘ Butonul foto/video de pe telecomanda de pe ghidon funcționează la fel ca și butonul foto/video de pe produs.
ⓘ Nu se poate face o fotografie în timpul unei înregistrări video.

Conectarea telecomenzii de pe ghidon la produs
Branșați telecomanda de pe ghidon A⑥ în priza USB-C B⑧.

Transferul fișierelor la un dispozitiv extern
1. Conectați cablul USB-C A④ în portul USB-C B⑧.
2. Conectați celălalt capăt al cablului USB-C la o priză USB a unui dispozitiv extern.

ⓘ Produsul poate fi utilizat ca o cameră web fără a introduce un card MicroSD.

3. Copiați fișierele de pe produs pe dispozitivul extern.

Funcția de lanternă
Apăsați butonul de lanternă B① pentru a comuta între modurile bateriei: rază scurtă, rază lungă, stroboscop și oprire.

Funcția de claxon
Apăsați butonul de claxon la distanță A⑤ pentru a claxona o dată.
Apăsați îndelung butonul de claxon la distanță pentru a claxona încontinuu.
Apăsați îndelung butonul de claxon la distanță timp de 8 secunde pentru a comuta între cele 5 sunete.

Încărcarea produsului
1. Conectați cablul USB-C la priza USB-C.
2. Conectați celălalt capăt al cablului USB-C într-o ieșire USB.

LED-ul indicator de baterie B④ se clipește în timpul încărcării.
LED-ul indicator al bateriei se aprinde atunci când bateria este complet încărcată.
ⓘ LED-ul indicator al bateriei clipește în timpul utilizării dacă nivelul bateriei scade sub 20%
ⓘ Produsul poate face înregistrări video în timp ce se încarcă.
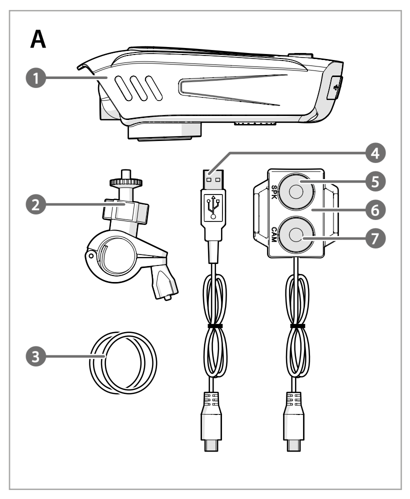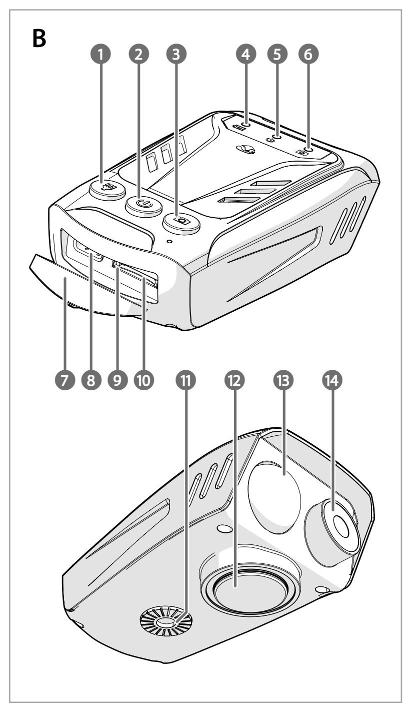
Eliminare
Produsul a fost creat pentru colectare separată la un punct de colectare adecvat. Nu eliminați produsul odată cu deșeurile menajere.
Pentru mai multe informații, contactați magazinul sau autoritatea locală responsabilă pentru gestionarea deșeurilor.